- **BTI (BTICINO)**

FONTE: WWW.CATALOGO.BTICINO.IT

INSTALLAZIONI GENERICHE

503E

scatola da incasso in resina per 3 moduli serie civili 108x74x53,5mm

CARATTERISTICHE TECNICHE

Serie	Scatole ed accessori

MARCHI E CERTIFICAZIONI

503EC

coperchio per scatola 503E utilizzata come scatola di derivazione - superficie satinata per tinteggiatura - viti occultabili

CARATTERISTICHE TECNICHE

Altezza	80mm
Larghezza	114mm
Colore	bianco
Serie	Scatole ed accessori

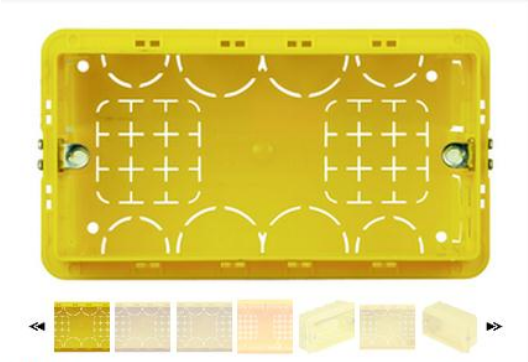

504E

scatola in resina da incasso per 4 moduli serie civili 135x74x53,5mm

CARATTERISTICHE TECNICHE

Serie	Scatole ed accessori

MARCHI E CERTIFICAZIONI

504EC

coperchio per scatola 504E utilizzata come scatola di derivazione - superficie satinata per tinteggiatura - viti occultabili

Scatole per cartongesso

SCHEDA TECNICA

Art: PB502, PB503, PB504, PB506, PB526

Descrizione

Scatole per pareti in cartongesso e pareti mobili, dotate di fascette che permettono un fissaggio rapido e un bloccaggio sicuro.
Le fascette hanno gradini di aggancio graduali e consentono di compensare pareti con spessore fino a tre lastre da 12,5 mm.
Grazie alla facilità d'installazione, se si vuole rimuovere la scatola basta servirsi di un normale cacciavite a punta.
Le nuove scatole per cartongesso BTicino sono state le prime sul mercato ad avere le prefratture per l'ingresso dei tubi con il profilo di rottura chiuso. Ciò impedisce l'ingresso nella scatola di polveri dannose per i meccanismi, provocate ad esempio, da interventi di coibentazione delle pareti tecniche con lana di vetro o similari.
Sul retro delle scatole sono già predisposte le dime di centraggio per una più rapida e precisa installazione.
La sede per le viti dei supporti è costituita da un inserto metallico: la vite non rischia di spanare la sede, garantendo un accoppiamento sicuro e resistente.

	Articolo	Descrizione
	PB502	scatola 2 moduli per pareti divisorie cave in cartongesso e a doppia lastra
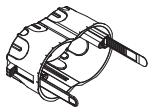	PB503	scatola 3 moduli per pareti divisorie cave in cartongesso e a doppia lastra
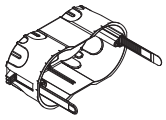	PB504	scatola 4 moduli - l'installazione in pareti di cartongesso della serie Axolute nella composizione a 4 moduli è possibile solo con la nuova scatola PB504
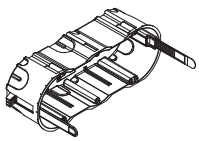	PB506	scatola 6/7 moduli per pareti divisorie cave in cartongesso e a doppia lastra
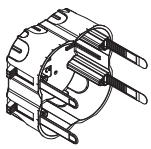	PB526	scatola 6 moduli (3+3) per pareti divisorie cave in cartongesso e a doppia lastra

Dati tecnici

Materiale:	polipropilene, senza alogeni
Temperatura di impiego:	(-25) - (+60) °C
Resistenza:	850 °C al filo incandescente IEC 60695-2-11

Norme, Certificazioni, Marchi

Norme di riferimento: EN60670-1

Marchi ottenuti:

Accessori

	Articolo	Descrizione
	PB502A	Dispositivo di affiancamento: consente di montare scatole in batteria (per scatola PB502).
	PB503V	Setto separatore verticale: separatore interno in resina, che consente la divisione dei circuiti dati e potenza (per scatole PB503, PB504, PB506).
	PB526V	Setto separatore orizzontale: separatore interno in resina (per scatola PB526) che consente la divisione dei circuiti dati e potenza.
	PBD68	Accessorio da applicare alla fresa a tazza con diametro 68 mm. Questo disco crea un ribasso che permette l'installazione a filo parete della scatola.
	503EC 504EC 506EC	Coperchio di finitura: per la chiusura qualora venga utilizzata come scatola di derivazione o in futuro si preveda di equipaggiarla con apparecchi (per scatole PB503, PB504, PB506).

Dati dimensionali

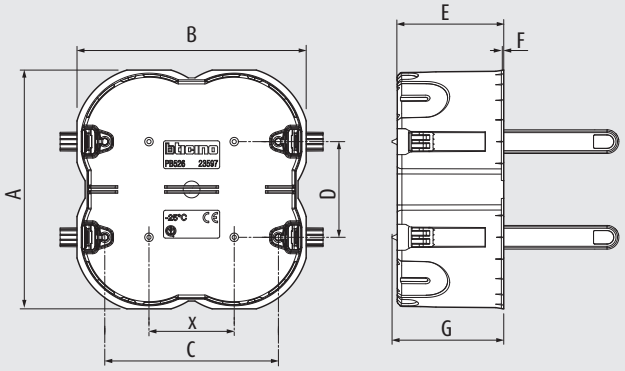

Art.	A	B	C	D	E	F	G	X	Profondità interna	Fresa
PB502	68,8	68,8	-	60	51,2	0,7	54,2	-	50	68
PB503	68,8	110,2	83,5	-	51,2	0,7	53,7	41	50	68
PB504	68,8	132,6	108,5	-	51,2	0,7	53,7	63,5	50	68
PB506	68,8	183,2	100	60	51,2	0,7	53,7	57	50	68
PB526	114,8	110,2	83,5	46	51,2	0,7	53,7	41	50	68

Dimensioni e numero prefratture

Dimensioni	PB502	PB503	PB504	PB506	PB526
8 Ø mm	6	8	8	12	8
20 Ø mm	6	12	12	9	12
25 Ø mm	2	4	4	3	4

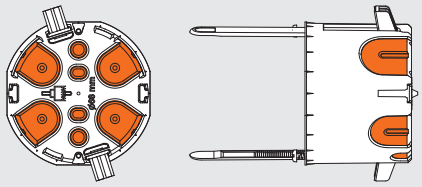

Personalizzazione

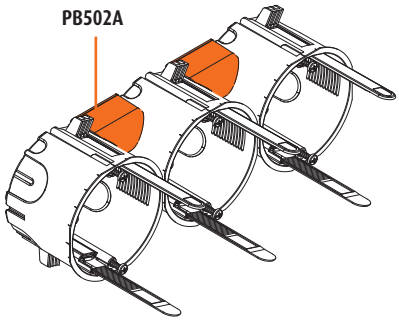

Finitura con supporti e placche 2+2+..., specifici per mercati europei.

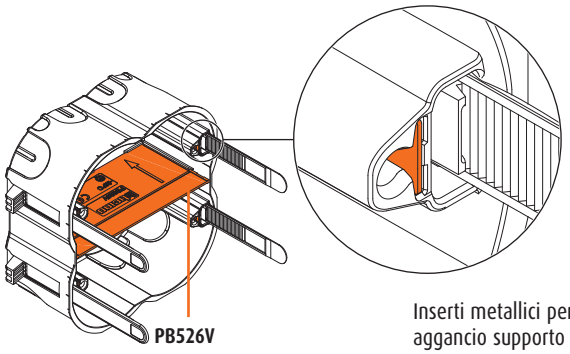

Inserti metallici per aggancio supporto

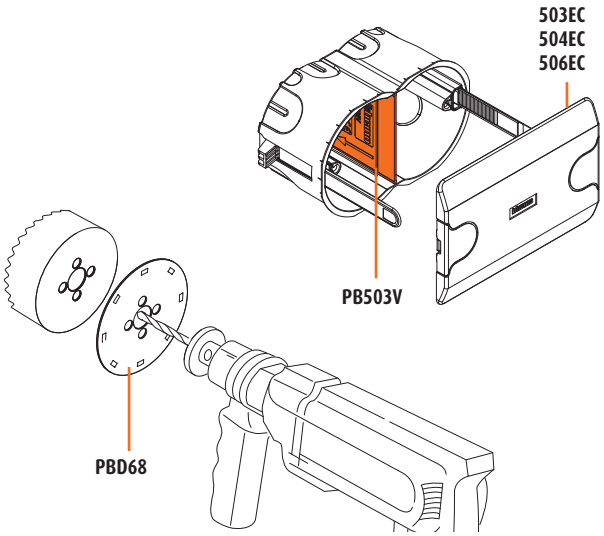

Installazione

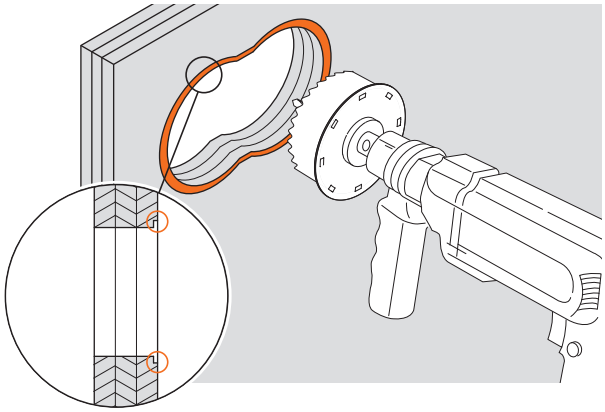

Tramite l'accessorio da inserire tra la fresa a tazza e il trapano è possibile creare un ribasso che permette l'installazione a filo parete della scatola.

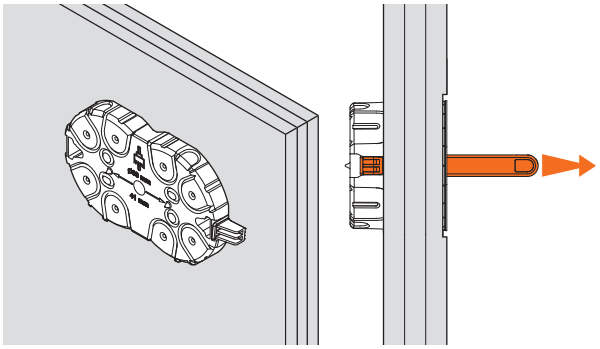

La scatola viene successivamente bloccata tramite le fascette di fissaggio. Ripiegare le fascette all'interno dell'apposita sede.

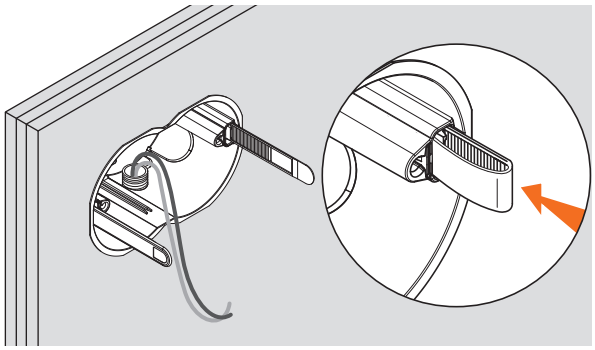

BT00262-a-IT

LIVING
LIGHT

LIVING e LIGHT offrono varie placche, differenti per colori, finiture e materiali, accuratamente selezionati per soddisfare i diversi stili di arredo.

La placca è la cornice posta a contorno degli apparecchi elettrici.

DUE LINEE PER DUE STILI DIFFERENTI

LIVING è una linea di spiccata personalità, che si fa notare sul muro, pensata per completare l'arredamento di ambienti di pregio, sia classici sia moderni.

LIGHT interpreta i molteplici stili del bianco nell'arredo, dalla trasparenza mimetica della placca kristall, all'eleganza discreta della zama, alla personalità solare delle finiture gel.

ESTETICA E TECNOLOGIA

LIVING e LIGHT rappresentano l'evoluzione della filosofia di costruzione delle apparecchiature BTicino per quanto riguarda i suoi elementi più caratteristici: estetica e tecnologia.
Questo sforzo verso un alto livello tecnologico ed una elevata qualità del prodotto ha come obiettivo l'appagamento delle esigenze di vita confortevole e sicura ma, allo stesso tempo, è alla portata di tutti.
Prova evidente di ciò sono i numerosi riconoscimenti ricevuti tra i quali si ricordano:

- la nomination al premio IF nel 1996 con la serie LIGHT (Industrie Forum Design - Hannover);
- il Roten Punkt 1996 per LIVING e LIGHT (Design Zentrum - Nordrhein Westfalen- Essen).

MODULARITÀ

La modularità, che si estende da 2 a 7 posti, permette di soddisfare qualsiasi esigenza impiantistica.
In particolare la placca ed il supporto a 3 moduli sono installabili nella scatola art. 503E, molto diffusa sia negli impianti nuovi, sia in quelli, esistenti. Ciò consente di risolvere agevolmente molti problemi sia nei rifacimenti che nelle nuove realizzazioni. La placca a 2 moduli permette di installare gli apparecchi LIVING nelle scatole rotonde, facilitando al massimo l'adeguamento di impianti anche di vecchia data senza necessità di opere murarie.

COMPONIBILITÀ

L'installazione frontale degli apparecchi, oltre a facilitare il posizionamento, garantisce un sicuro bloccaggio, impedendo l'eventuale sgancio dal supporto quando l'apparecchio viene premuto o la spina inserita.
Di seguito vengono illustrate le principali caratteristiche installative.

INSTALLAZIONE LIVING / LIGHT IN SCATOLA ROTONDA

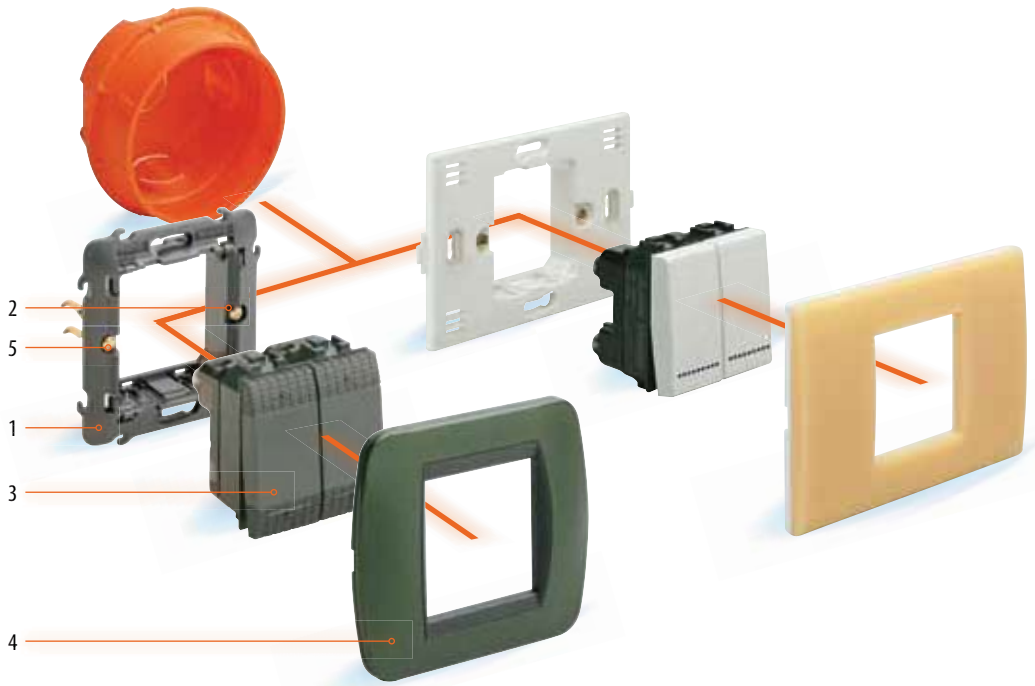

INSTALLAZIONE LIVING / LIGHT IN SCATOLA RETTANGOLARE

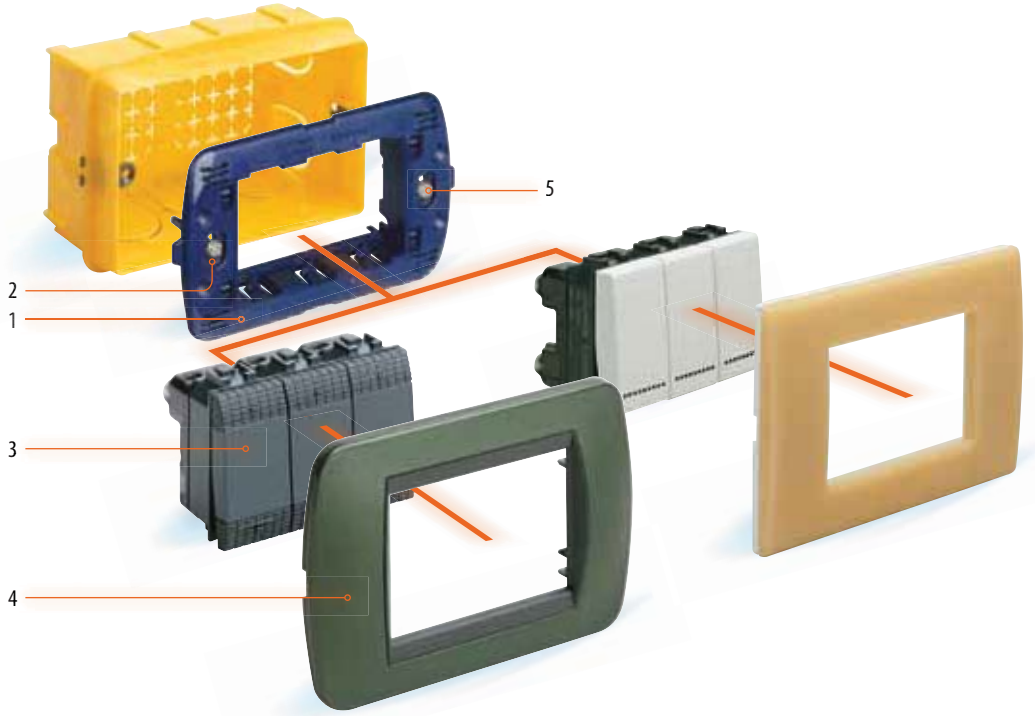

1 *telaio con struttura reticolare di irrigidimento, che impedisce la flessione del supporto porta apparecchi;*

2 *fori di fissaggio asolati, per il corretto allineamento orizzontale;*

3 *apparecchi ad ingombro ridotto, per riservare maggior spazio utile ai collegamenti;*

4 *placche di finitura in materiali e colori diversi, per adattarsi a qualsiasi esigenza;*

5 *viti a filetto lungo e taglio combinato che permettono l'utilizzo di cacciaviti a taglio o a croce.*

LOCALIZZAZIONE LUMINOSA DEI COMANDI

L'interruttore (art. SL4001), il deviatore (art. SL4003) ed il pulsante (art. SL4005) possono essere equipaggiati con un LED color ambra funzionante a 230 V che illumina l'apparecchio facilitandone la localizzazione notturna.

SL4001
SL4003
SL4004

APPARECCHI DI COMANDO CON COPRITASTO INTERCAMBIABILE

Prodotti in blister	Descrizione
SL4001	interruttore 1P 16 A 250 Va.c. - (illuminabile)
SL4003	deviatore 1P 16 A 250 Va.c. - (illuminabile)
SL4004	invertitore 1P 16 A 250 Va.c.

Blister formato 1
72x122 mm

SL4911K2

SL4911K

COPRITASTI INTERCAMBIABILI

Copritasti intercambiabili con lente illuminabile per apparecchi di comando art. SL4001 - SL4003 - SL4004

Prodotti in blister	Descrizione
SL4911K2	copritasto a 2 moduli (confezione 2 pezzi)
SL4911K	copritasto a 3 moduli (confezione 2 pezzi)

N.B. Gli apparecchi di comando sono forniti con copritasto ad 1 modulo che può essere sostituito, a cura dell'utente, con quelli da 2 o 3 moduli. Vedere nelle pagine successive le caratteristiche tecniche.

Blister formato 1
72x122 mm

SL4005

SL4033

PULSANTI

Prodotti in blister	Descrizione
SL4005	pulsante 1P (NO) 10 A 250 Va.c. (illuminabile)
SL4033	pulsante a tirante 1P (NO)
SL4037	pulsante doppio 1P (NO) + 1P (NO) interbloccato
SL4040	pulsante 1P (NO) + targa portanome (illuminabile con lampada E10 max 1 W)

N.B. NO = contatto normalmente aperto

Blister formato 1
72x122 mm

SL4037

SL4040

S11250LB

LAMPADINE DI LOCALIZZAZIONE

Prodotti in blister	Descrizione
S11250LB	coppia di LED per retroilluminazione apparecchi di comando

Blister formato 1
72x122 mm

SL4002

INTERRUTTORI BIPOLARI

Prodotti in blister	Descrizione
SL4002	interruttore 2P 16 A 250 Va.c.

Blister formato 1
72x122 mm

SL4406

SL4402

DIMMER A MANOPOLA PER CARICO RESISTIVO

Prodotti in blister	Descrizione
SL4406	dimmer a manopola per carichi resistivi 100 W÷500 W 230 Va.c.
SL4402	dimmer a manopola per carichi resistivi con deviatore incorporato - tecnologia MOS-FET - con fusibile incorporato - 60 W÷500 W 230 Va.c.

N.B. Non installabili in scatole rotonde

Blister formato 1
72x122 mm

SL4113

SL4180

SL4140/16

PRESE DI CORRENTE

Prodotti in blister	Descrizione
SL4113	presa 2P+T 10 A 250 Va.c. - interasse 19 mm - alveoli protetti Ø 4 mm
SL4180	presa 2P+T 16 A 250 Va.c. - interasse 19 mm e 26 mm - alveoli protetti
SL4140/16	presa 2P+T tedesca bipasso 250 Va.c. - interasse 19 mm e 26 mm alveoli protetti

Blister formato 1
72x122 mm

SL4258/11N

CONNETTORE TELEFONICO

Prodotti in blister	Descrizione
SL4258/11N	connettore tipo RJ11 a 4 FILI per apparecchi telefonici

Blister formato 1
72x122 mm

SL4380

TORCIA DI EMERGENZA

Prodotti in blister	Descrizione
SL4380	torcia autonoma estraibile con dispositivo automatico di emergenza - completa di base di ricarica - batterie intercambiabili al nichel-cadmio - illuminazione mediante led ad alta efficienza - autonomia 2 ore - alimentazione 230 Va.c.

Blister formato 1
72x122 mm

SL4202D

SL4202P

PRESE TV

Prodotti in blister	Descrizione
SL4202D	presa TV derivata per impianti monoutenza o centralizzati in derivazione
SL4202P	presa passante per impianti centralizzati con collegamento in cascata.

(queste prese hanno il connettore maschio secondo il nuovo standard normativo CEI EN 50083 e consentono la telealimentazione dei dispositivi satellitari)

Blister formato 1
72x122 mm

SL4351/12

SL4351/230

SL4950K

SUONERIE E COPRIFORO

Prodotti in blister	Descrizione
SL4351/12	suoneria in bronzo 12 Va.c. - 5 VA 80 dB
SL4351/230	suoneria in bronzo 230 Va.c. - 8 VA 80 dB
SL4950K	copriforo (confezione 2 pezzi)

Blister formato 1
72x122 mm

S500F

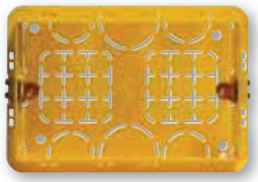

S503EF

SLN4703

SCATOLE E SUPPORTI

Prodotto sfuso codice a barre	Descrizione
S500F	scatola rotonda da incasso Ø 60 mm per installazione di 1 - 2 apparecchi confezionate in fardelli da 3 pezzi
S503EF	scatola rettangolare da incasso per installazione di 1 - 2 - 3 apparecchi - confezione in fardelli da 3 pezzi 106x71x52 mm
SLN4703	3 supporti Living Int&Light 3 Posti

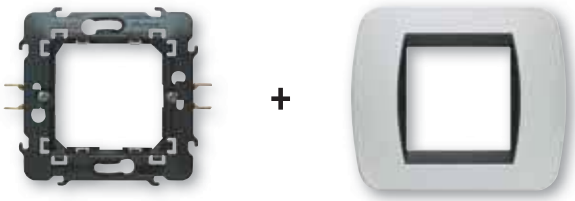

SL4802BAS

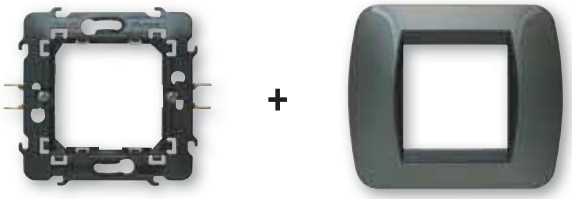

SL4802ACS

SL4802NRS

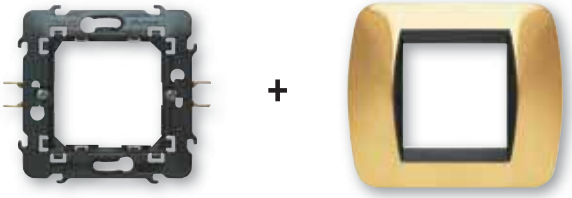

SL4802ORS

PLACCHE A 2 MODULI

Placche a 2 moduli complete di supporti - installabili in scatole rotonde

Prodotti in blister	Descrizione
SL4802BAS	supporto e placca a 2 moduli - colore bianco solid
SL4802ACS	supporto e placca a 2 moduli - colore acciaio scuro
SL4802NRS	supporto e placca a 2 moduli - colore nero solid
SL4802ORS	supporto e placca a 2 moduli - colore oro vero

Blister formato 2
144x180 mm

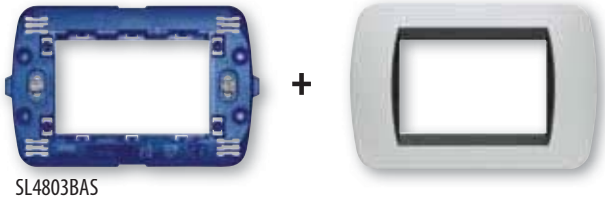
SL4803BAS

SL4803BOS

SL4803NRS

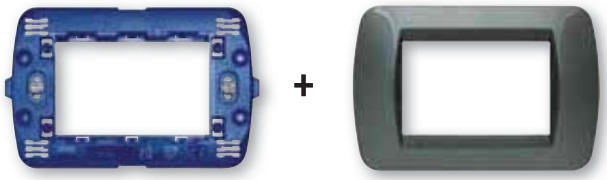
SL4803ACS

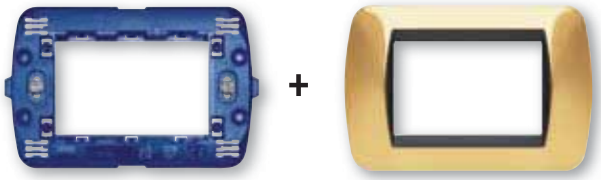
SL4803ORS

SL4803GFS

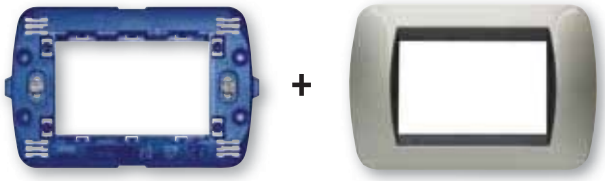
SL4803TCS

N.B. I supporti hanno a corredo le viti di fissaggio alle scatole rettangolari

PLACCHE A 3 MODULI

Placche a 3 moduli complete di supporti - installabili in scatole rettangolari

Prodotti in blister	Descrizione
SL4803BAS	supporto e placca a 3 moduli - colore bianco solid
SL4803BOS	supporto e placca a 3 moduli - colore bronzo ossidato
SL4803NRS	supporto e placca a 3 moduli - colore nero solida
SL4803ACS	supporto e placca a 3 moduli - colore acciaio scuro
SL4803ORS	supporto e placca a 3 moduli - colore oro vero
SL4803GFS	supporto e placca a 3 moduli - colore grafite
SL4803TCS	supporto e placca a 3 moduli - colore titanio chiaro

Blister formato 2
144x180 mm

LIGHT

SN4001
SN4003
SN4004

SN4911K SN4911K2

SN4911K3

APPARECCHI DI COMANDO CON COPRITASTO INTERCAMBIABILE

Prodotti in blister	Descrizione
SN4001	interruttore 1P 16 A 250 Va.c. - (illuminabile se equipaggiato con appositi copritasti)
SN4003	deviatore 1P 16 A 250 Va.c. - (illuminabile se equipaggiato con appositi copritasti)
SN4004	invertitore 1P 16 A 250 Va.c.
SN4911K	copritasto ad 1 modulo* (confezione 2 pezzi)
SN4911K2	copritasto a 2 moduli* (confezione 2 pezzi)
SN4911K3	copritasto a 3 moduli* (confezione 2 pezzi)

N.B. Gli apparecchi di comando sono forniti con copritasto ad 1 modulo (non illuminabile) che può essere sostituito, a cura dell'Utente, con quelli da 1, 2 o 3 moduli dotati di lentina illuminabile. Vedere nelle pagine successive le caratteristiche tecniche.

* illuminabile

Blister formato 1
72x122 mm

SN4005 SN4033

SN4037 SN4040

PULSANTI

Prodotti in blister	Descrizione
SN4005	pulsante 1P (NO) 10 A 250 Va.c. (illuminabile)
SN4033	pulsante a tirante 1P (NO)
SN4037	pulsante doppio 1P (NO) + 1P (NO) interbloccato
SN4040	pulsante 1P (NO) + targa portanome (illuminabile con lampada E10 max 1 W)

N.B. NO = contatto normalmente aperto

Blister formato 1
72x122 mm

S11250LB

LAMPADINE DI LOCALIZZAZIONE

Prodotti in blister	Descrizione
S11250LB	coppia di LED per retroilluminazione apparecchi di comando

Blister formato 1
72x122 mm

LIGHT

SN4002

INTERRUTTORI BIPOLARI

Prodotti in blister	Descrizione
SN4002	interruttore 2P 16 A 250 Va.c.

Blister formato 1
72x122 mm

SN4406

SN4402

DIMMER A MANOPOLA PER CARICO RESISTIVO

Prodotti in blister	Descrizione
SN4406	dimmer a manopola per carichi resistivi 100 W÷500 W 230 Va.c.
SN4402	dimmer a manopola per carichi resistivi con deviatore incorporato - tecnologia MOS-FET - con fusibile incorporato - 60 W÷500 W 230 Va.c.

N.B. Non installabili in scatole rotonde

Blister formato 1
72x122 mm

SN4113

SN4180

SN4140/16

PRESE DI CORRENTE

Prodotti in blister	Descrizione
SN4113	presa 2P+T 10 A 250 Va.c. - interasse 19 mm - alveoli protetti Ø 4 mm
SN4180	presa 2P+T 16 A 250 Va.c. - interasse 19 mm e 26 mm - alveoli protetti
SN4140/16	presa 2P+T tedesca bipasso 250 Va.c. - interasse 19 mm e 26 mm alveoli protetti

Blister formato 1
72x122 mm

SN4258/11N

CONNETTORE TELEFONICO

Prodotti in blister	Descrizione
SN4258/11N	connettore tipo RJ11 a 4 FILI per apparecchi telefonici

Blister formato 1
72x122 mm

SN4380

TORCIA DI EMERGENZA

Prodotti in blister	Descrizione
SN4380	torcia autonoma estraibile con dispositivo automatico di emergenza - completa di base di ricarica - batterie intercambiabili al nichel-cadmio - illuminazione con led ad alta efficienza luminosa - autonomia 2 ore - alimentazione 230 Va.c.

Blister formato 1
72x122 mm

SN4202D

SN4202P

PRESE TV

Prese TV con connettore maschio per impianti terrestri e satellitari

Prodotti in blister	Descrizione
SN4202D	presa TV derivata per impianti monoutenza o centralizzati in derivazione
SN4202P	presa passante per impianti centralizzati con collegamento in cascata

(queste prese hanno il connettore maschio secondo il nuovo standard normativo CEI EN 50083 e consentono la telealimentazione dei dispositivi satellitari)

Blister formato 1
72x122 mm

SN4351/12

SN4351/230

SN4950K

SUONERIE E COPRIFORO

Prodotti in blister	Descrizione
SN4351/12	suoneria in bronzo 12 Va.c. - 5 VA 80 dB
SN4351/230	suoneria in bronzo 230 Va.c. - 8 VA 80 dB
SN4950K	copriforo (confezione 2 pezzi)

Blister formato 1
72x122 mm

S500F

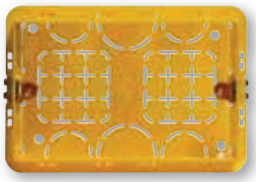

S503EF

SLN4703

SCATOLE E SUPPORTI

Prodotto sfuso codice a barre	Descrizione
S500F	scatola rotonda da incasso Ø 60 mm per installazione di 1 - 2 apparecchi confezionate in fardelli da 3 pezzi
S503EF	scatola rettangolare da incasso per installazione di 1 - 2 - 3 apparecchi - confezione in fardelli da 3 pezzi 106x71x52 mm
SLN4703	3 supporti Living Int&Light 3 Posti

LIGHT

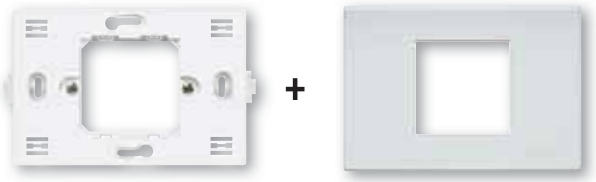

SN4819LB

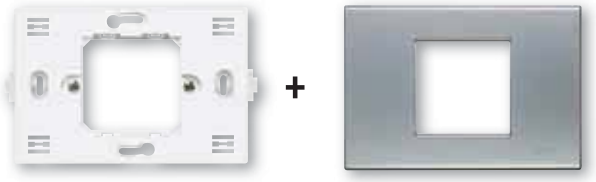

SN4819AA

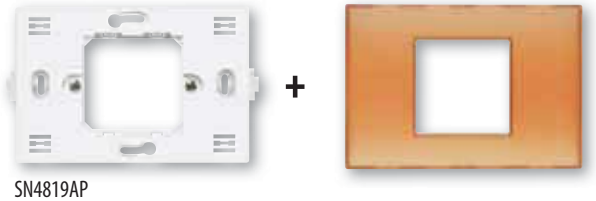

SN4819AP

SN4819KR

SN4819BJ

N.B. I supporti hanno a corredo le viti di fissaggio alle scatole rettangolari

PLACCHE A 2 MODULI

Placche a 2 moduli complete di supporti - installabili in scatole rotonde

Prodotti in blister	Descrizione
SN4819LB	supporto e placca a 2 moduli - colore bianco Light
SN4819AA	supporto e placca a 2 moduli - colore alluminio naturale
SN4819AP	supporto e placca a 2 moduli - colore ambra opalino
SN4819KR	supporto e placca a 2 moduli - kristall
SN4819BJ	supporto e placca a 2 moduli - colore blu gel

Blister formato 2
144x180 mm

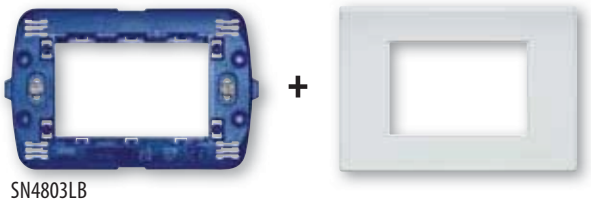
SN4803LB

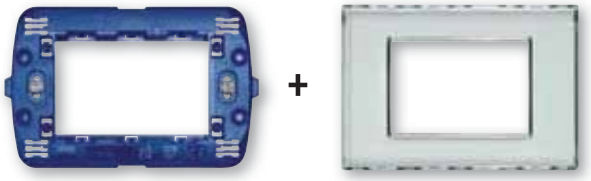
SN4803KR

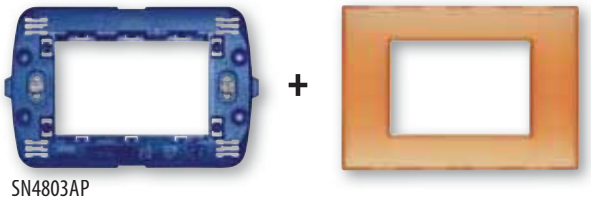
SN4803AP

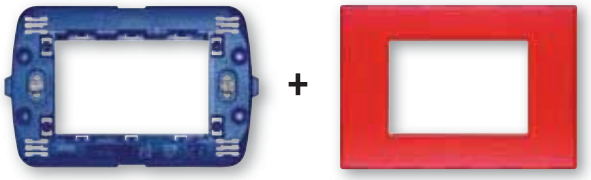
SN4803RJ

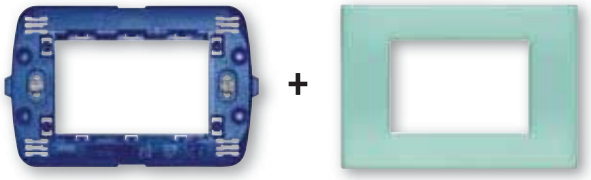
SN4803VP

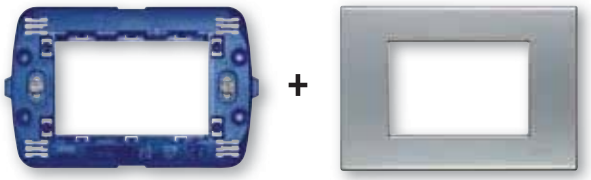
SN4803AA

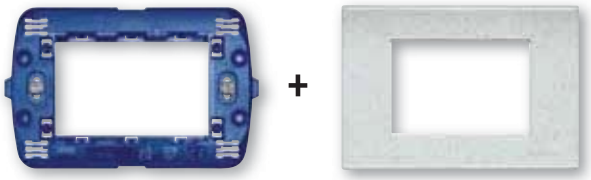
SN4803IB

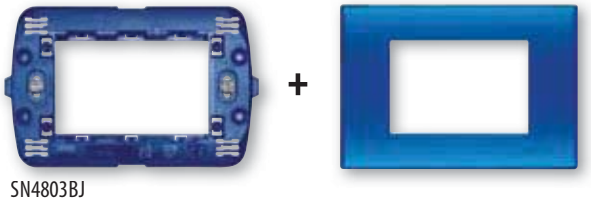
SN4803BJ

N.B. I supporti hanno a corredo le viti di fissaggio alle scatole rettangolari

PLACCHE A 3 MODULI

Placche a 3 moduli complete di supporti - installabili in scatole quadrate art. 500E

Prodotti in blister	Descrizione
SN4803LB	supporto e placca a 3 moduli - colore bianco Light
SN4803KR	supporto e placca a 3 moduli - kristall
SN4803AP	supporto e placca a 3 moduli - colore ambra opalino
SN4803RJ	supporto e placca a 3 moduli - colore rosso gel
SN4803VP	supporto e placca a 3 moduli - colore verde opalino
SN4803AA	supporto e placca a 3 moduli - colore alluminio naturale
SN4803IB	supporto e placca a 3 moduli - colore bianco integrale
SN4803BJ	supporto e placca a 3 moduli - colore blu gel

Blister formato 2
144x180 mm

MÀTIX

La serie MÀTIX comprende un insieme di apparecchi di comando, derivazione, segnalazione e protezione di tipo tradizionale ai quali si affiancano apparecchi elettronici come il dimmer (regolatore di luminosità) e la torcia di emergenza.
Il tutto con caratteristiche di modularità, componibilità e design in grado di armonizzarsi con qualsiasi ambiente ed arredamento.

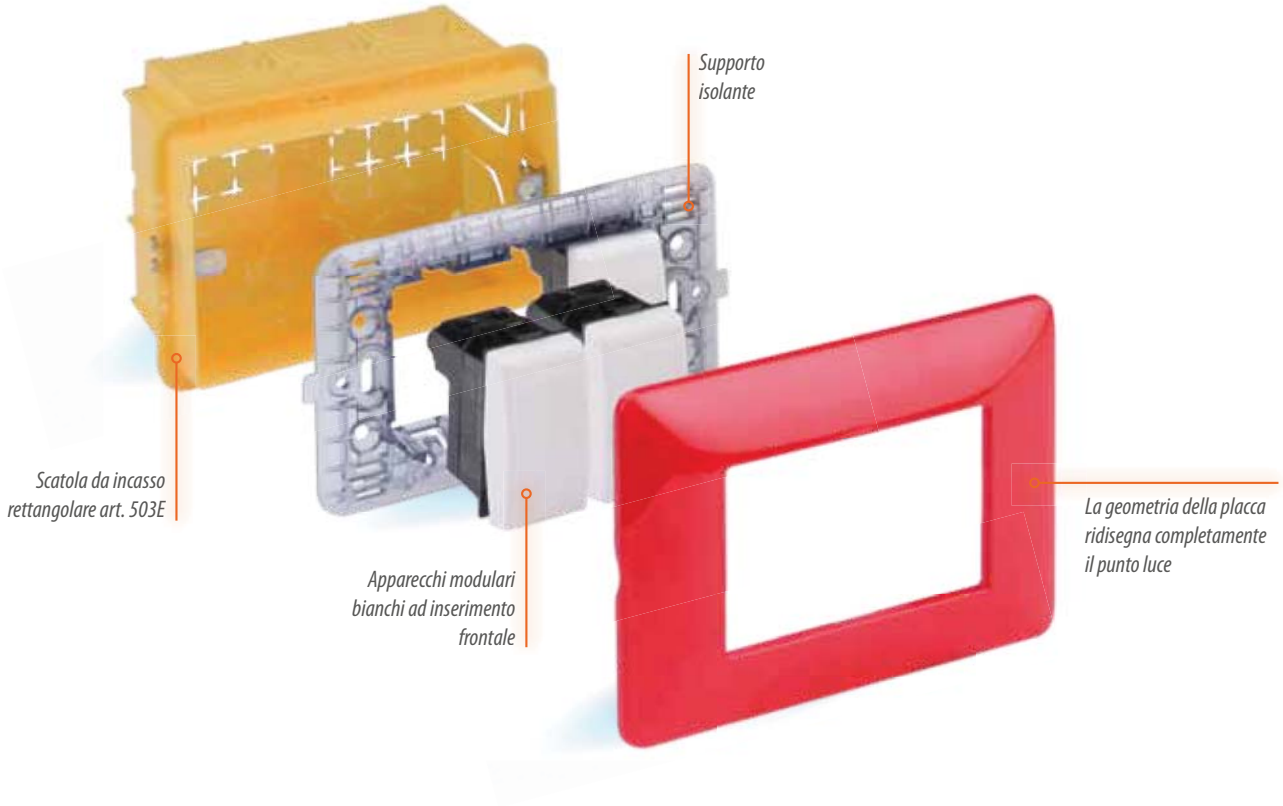

Gli apparecchi sono modulari e sono componibili su supporti a due o tre moduli per installazione, rispettivamente, in scatola rotonda o rettangolare. Il montaggio degli apparecchi sul supporto avviene per semplice pressione, senza l'uso di utensili, mentre lo smontaggio richiede l'uso di un cacciavite.
Le placche hanno una linea moderna, sottile e le finiture si coniugano perfettamente con le tendenze estetiche dell'arredamento contemporaneo. Per questo sono disponibili colori base come il bianco e l'avorio, colori ad effetto metallico come il gold ed il silver, colori galvanici come il cromo lucido ed infine colori dalle tonalità forti come il corallo ed il cobalto.

CUSTODIA UNICA PER MAGIC E MÀTIX

Grazie all'adattatore venduto a corredo, le custodie protette IDROBOX permettono di montare indifferentemente gli apparecchi MAGIC, MÀTIX.

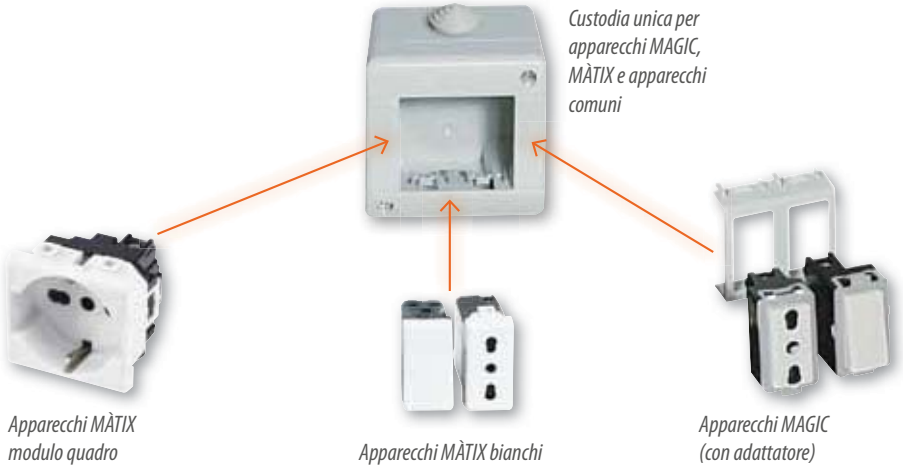

MAGIC

MAGIC il classico dell'installazione civile. Un design essenziale e rigoroso, che ha fatto scuola.
MAGIC conserva intatta la sua fisionomia, ma si arricchisce di efficaci miglioramenti installativi e un accurato restyling estetico per continuare a essere un sicuro punto di riferimento, al di là di ogni tempo e di qualunque moda.

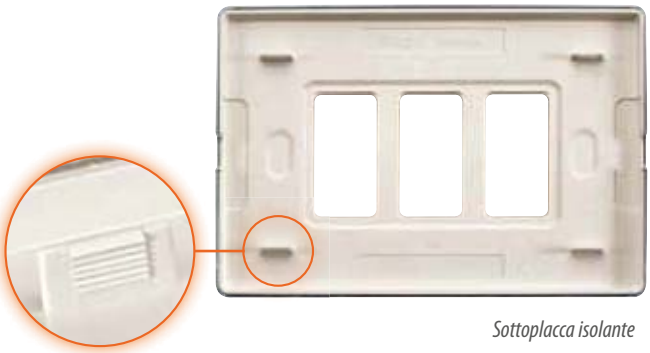

Sistema di aggancio graduale

Sottoplacca isolante

INSTALLAZIONE PIÙ FACILE E SICURA

Sottoplacca isolante con aggancio graduale
Tutte le placche in alluminio sono interamente protette da un rivestimento isolante: con MAGIC, la sicurezza è di serie. Grazie ai denti graduati, che permettono il posizionamento differenziato, si ottiene una perfetta adesione anche su superfici irregolari o dopo la tinteggiatura.

SUPPORTO UNIVERSALE

Il nuovo supporto tre moduli accetta sia le placche ad aggancio graduale, sia le placche tradizionali.

Placca tradizionale

Placca ad aggancio graduale

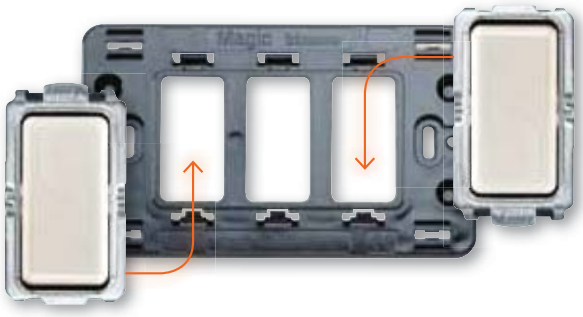

AGGANCIO FRUTTI REVERSIBILE

L'orientamento diventa indifferente: un gesto di controllo in meno, un tocco di efficienza in più.

MÀTIX

SAM5001A SAM5003 SAM5012

APPARECCHI DI COMANDO

Prodotti in blister	Descrizione
SAM5001A	interruttore unipolare 16 A 250 Va.c.
SAM5003	deviatore 16 A 250 Va.c.
SAM5012	invertitore 16 A 250 Va.c.

Blister formato 1
72x122 mm

SAM5005 SAM5006 SAM5037

PULSANTI

Prodotti in blister	Descrizione
SAM5005	pulsante unipolare in chiusura 10 A 250 Va.c.
SAM5006	pulsante unipolare in chiusura a tirante 10 A 250 Va.c.
SAM5037	doppio pulsante unipolare in chiusura interbloccato - per comando di tapparelle motorizzate ed applicazioni similari - tasti di comando con incisione di frecce direzionali - 10 A 250 Va.c.

Blister formato 1
72x122 mm

SAM5011 SAM5216S

INTERRUTTORI BIPOLARI E MAGNETOTERMICI

Prodotti in blister	Descrizione
SAM5011	interruttore bipolare 16 A 250 Va.c.
SAM5216S	interruttore automatico magnetotermico bipolare 16 A 250 Va.c. - potere di interruzione 3000 A a 230 Va.c.

Blister formato 1
72x122 mm

SAM5702

DIMMER A MANOPOLA

Prodotti in blister	Descrizione
SAM5702	dimmer a manopola con deviatore incorporato - regolatore di luminosità per lampade ad incandescenza ed alogene 230 Va.c. min 60 max 500 W - fusibile di protezione - conforme a normativa antidisturbo radio

Blister formato 1
72x122 mm

SAM5113

SAM5180

SAM5440X16

PRESE DI CORRENTE

Prodotti in blister	Descrizione
SAM5113	presa 2P+T 10 A 250 Va.c. interasse 19 mm - con alveoli schermati
SAM5180	presa 2P+T 16 A bipasso 250 Va.c. interasse 19 e 26 mm - con alveoli schermati
SAM5440X16	presa a standard tedesco/italiano 2P+T 16 A 250 Va.c. - accetta spine tedesche e spine italiane 16 A e 10 A - con alveoli schermati

Blister formato 1
72x122 mm

SAM5173D

SAM5173P

PRESE TV

Prodotti in blister	Descrizione
SAM5173D	presa TV maschio derivata – per impianti monoutenza o centralizzati in derivazione
SAM5173P	presa TV maschio passante – per impianti o centralizzati con collegamento in cascata (queste prese hanno il connetore maschio secondo il nuovo standard normativo CEI EN 50083)

Blister formato 1
72x122 mm

SAM5982

CONNETTORE TELEFONICO

Prodotti in blister	Descrizione
SAM5982	connettore telefonico tipo RJ11 a 4 FILI per apparecchi telefonici

Blister formato 1
72x122 mm

SA5779

TORCIA EMERGENZA

Prodotti in blister	Descrizione
SA5779	torcia autonoma estraibile con dispositivo automatico di emergenza - completa di base di ricarica - battterie intercambiabili al nichel-cadmio - illuminazione a LED ad alta efficienza - autonomia 2 ore - alimentazione 230 Va.c.

Blister formato 1
72x122 mm

SAM5031

SAM5041

SUONERIE

Prodotti in blister	Descrizione
SAM5031	suoneria in bronzo – 12 Va.c. – 5 VA – 80 dB
SAM5041	suoneria in bronzo – 230 Va.c. – 8 VA – 80 dB

Blister formato 1
72x122 mm

MÀTIX

SAM4802BBN

SAM4802MSL

PLACCHE A 2 MODULI

Placche a 2 moduli complete di supporto - installabili in scatole rotonde

Prodotti in blister	Descrizione
SAM4802BBN	supporto e placca a 2 moduli - colore bianco
SAM4802MSL	supporto e placca a 2 moduli - colore silver

Blister formato 2
144x180 mm

SAM5000A

FALSI POLO

Prodotti in blister	Descrizione
SAM5000A	falso polo (confezione 2 pezzi)

Blister formato 1
72x122 mm

SAM4803BBN

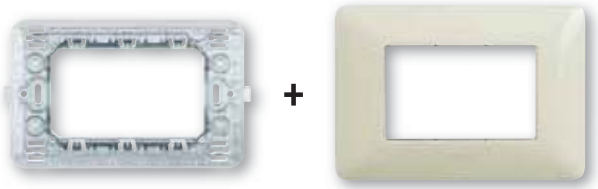

SAM4803BAV

SAM4803MGL

SAM4803MSL

SAM4803GCR

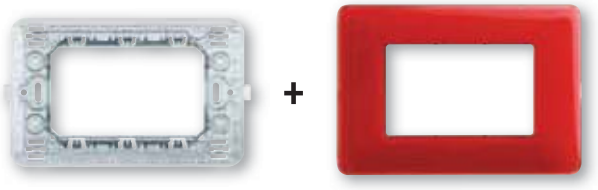

SAM4803CRD

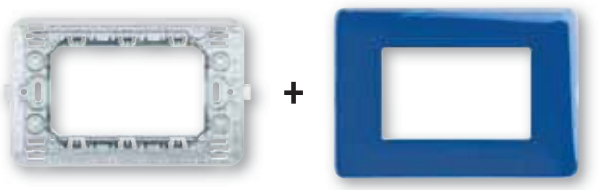

SAM4803CBU

PLACCHE A 3 MODULI

Placche a 3 moduli complete di supporto - installabili in scatole rettangolari art. 503E

Prodotti in blister	Descrizione
SAM4803BBN	supporto e placca a 3 moduli - colore bianco
SAM4803BAV	supporto e placca a 3 moduli - colore avorio
SAM4803MGL	supporto e placca a 3 moduli - colore gold
SAM4803MSL	supporto e placca a 3 moduli - colore silver
SAM4803GCR	supporto e placca a 3 moduli - colore cromo lucido
SAM4803CRD	supporto e placca a 3 moduli - colore corallo
SAM4803CBU	supporto e placca a 3 moduli - colore cobalto

Blister formato 2
144x180 mm

MAGIC

S5001
S5003

S5012

APPARECCHI DI COMANDO

Prodotti in blister	Descrizione
S5001	interruttore unipolare 16 A 250 Va.c.
S5003	deviatore 16 A 250 Va.c.
S5012	invertitore 16 A 250 Va.c.

Blister formato 1
72x122 mm

S5005

S5006

S5055/1

APPARECCHI DI COMANDO

Prodotti in blister	Descrizione
S5005	pulsante in chiusura 10 A 250 Va.c. illuminabile con lampada a scarica 230 V art. S11250N
S5006	pulsante unipolare in chiusura a tirante - cordone 1,8 m con pomolo - 10A 250 Va.c.
S5055/1	doppio pulsante unipolare in chiusura (NO) interbloccato - per comando di tapparelle motorizzate ed applicazioni similari - tasti di comando con incisione di frecce direzionali - 10 A 250 Va.c.

Blister formato 1
72x122 mm

S5011

INTERRUTTORI BIPOLARI

Prodotti in blister	Descrizione
S5011	interruttore bipolare 16 A 250 Va.c.

Blister formato 1
72x122 mm

S5361

DIMMER

Prodotti in blister	Descrizione
S5361	regolatore continuo di luminosità per lampade ad incandescenza ed alogene 220 Va.c. min 100 max 500 W - comando a manopola rotativa incorporata - conforme a normativa antidisturbo radio

Blister formato 1
72x122 mm

S5113

S5180

PRESE DI CORRENTE

Prodotti in blister	Descrizione
S5113	presa 2P+T 10 A 250 Va.c. interasse 19 mm - con alveoli schermati
S5180	presa di sicurezza 2P+T 16 A 250 Va.c. tipo bipasso - interassi 19 e 26 mm - con alveoli schermati

Blister formato 1
72x122 mm

S5173D

S5173P

PRESE TV

Prese TV con connettore maschio per impianti terrestri e satellitari

Prodotti in blister	Descrizione
S5173D	presa TV derivata per impianti monoutenza o centralizzati in derivazione
S5173P	presa passante per impianti centralizzati con collegamento in cascata

(queste prese hanno il connettore maschio secondo il nuovo standard normativo CEI EN 50083 e consentono la telealimentazione dei dispositivi satellitari)

Blister formato 1
72x122 mm

S5982

CONNETTORI TELEFONICI

Prodotti in blister	Descrizione
S5982	connettore telefonico RJ11 4 poli - connessioni a morsetti

Blister formato 1
72x122 mm

S5031

S5041

SUONERIE

Prodotti in blister	Descrizione
S5031	suoneria bronzo 12 V 50 Hz - 8 VA
S5041	suoneria bronzo 220 V 50 Hz - 8 VA

Blister formato 1
72x122 mm

S5000/2

COPRIFORO

Prodotti in blister	Descrizione
S5000/2	copriforo (confezione 2 pezzi)

Blister formato 1
72x122 mm

MAGIC

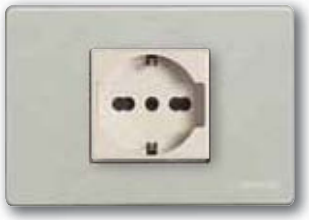

SA5440/16

SA5008

S5495B/1

PRESA TEDESCA - PULSANTE ILLUMINABILE E TORCIA

Apparecchi completi di supporto e placca
Queste confezioni sono state realizzate con apparecchi aventi ingombro di 3 moduli e comprendono:
• l'apparecchio;
• il supporto (per 3 moduli);
• la placca.
Offrono pertanto tutto il necessario per l'installazione nella scatola 503E.

Prodotti in blister	Descrizione
SA5440/16	presa 2P+T 10/16 A 250 Va.c. con contatti laterali e centrale per spine tedesche e spine 10 A (P30) completa di supporto, graffette e placca per installazione in scatola rettangolare art. 503E
SA5008	pulsante illuminabile con targa portanome completo di supporto, graffette e placca per installazioni in scatola rettangolare art. 503E
S5495B/1	torcia autonoma da incasso MAGIC con dispositivo automatico di intervento in caso di mancanza di rete - base/supporto di ricarica e placca di finitura in alluminio anodizzato oxidal - per installazione in scatole rettangolari 503E in eventuale abbinamento ad 1 posto per apparecchi MAGIC - se estratta è possibile l'uso come lampada portatile - interruttore di esclusione illuminazione - autonomia 2 ore - led a luce bianca ad alta efficienza - alimentazione 230 Va.c.

Blister formato 2
144x180 mm

S500F

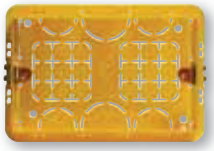

S503EF

S503RF

SCATOLE E SUPPORTI

Prodotti sfusi codice a barre	Descrizione
S500F	scatola da incasso rotonda Ø 60 mm per installazione di 1 - 2 apparecchi confezionate in fardelli da 3 pezzi
S503EF	scatola rettangolare da incasso per installazione di 1 - 2 - 3 apparecchi - confezione in fardelli da 3 pezzi 106x71x52 mm
S503RF	supporto in resina di ricambio per apparecchi componibili per installazione in scatola 503E (confezione 3 pezzi)

S501/11X

S502/12X

PLACCHE COMPLETE DI SUPPORTI PER SCATOLA ROTONDA

Placche complete di supporti - installabili su scatola tonda

Prodotti in blister	Descrizione
S501/11X	supporto e placca a 1 modulo - alluminio anodizzato oxidal
S502/12X	supporto e placca a 2 moduli - alluminio anodizzato oxidal

Blister formato 2
144x180 mm

DISTRIBUZIONE ELETTRICA

bticino

TIPLUG

Prese, spine e centralini industriali conformi alla norma CEI EN 60309

I VANTAGGI DELL'OFFERTA

PRESE INTERBLOCCATE IN 3 VERSIONI

- Supercompatte con e senza protezione;
- Compatte con e senza protezione;
- Standard.

CENTRALINI E SCATOLE PER OGNI ESIGENZA

- Scatole da incasso e parete
- Centralini per prese interbloccate
- Centralini precablati da cantiere

GAMMA COMPLETA DI PRESE E SPINE INDUSTRIALI

- Prese e spine disponibili in diverse tipologie per soddisfare ogni esigenza installativa.

PRESE INTERBLOCCATE SUPERCOMPATTE E CENTRALINI PER PRESE INDUSTRIALI

CBE216/42

CBP316/53

CQS/32

CQS10S

CQD4300

CQD12400

Rispondenza normativa: CEI EN 60309-1/2
Grado di protezione IP44/55
Categoria d'impiego interruttori per CEI EN 60947-3: AC23A
Tensione d'isolamento: 500 Va.c.
Frequenza nominale: 50-60 Hz
Sezione massima cavi collegabili: 2x4 mm^2

Articolo		PROTETTE CON FUSIBILI (10,3X38 mm)			
IP44	IP55	In (A)	Vn (Va.c.)	Poli	H
CBP216/42	**CBP216/52**	16	230	2P+T	6
CBP316/43	**CBP316/53**	16	400	3P+T	6
CBP416/43	**CBP416/53**	16	400	3P+N+T	6

		SENZA PROTEZIONE			
IP44	IP55	In (A)	Vn (Va.c.)	Poli	H
CBE216/42	**CBE216/52**	16	230	2P+T	6
CBE316/43	**CBE316/53**	16	400	3P+T	6
CBE416/43	**CBE416/53**	16	400	3P+N+T	6

	SCATOLE DI FONDO
CQS10E	scatola da parete
CQS10ES	scatola da incasso (grado di protezione IP55)
16200G	elemento di affiancamento orizzontale e verticale per scatole da incasso

	FLANGE PER CENTRALINI E SCATOLE		
	N° prese	scatola/ centralino	tappo di chiusura
CQC20E	2	compatta	1
CQC02E	2	standard	1
CQC10E	adattatore per 1 presa dritta da 16 A o per un adattatore IDROBOX su flange art. CQC02E e CQC20E		

	ACCESSORI DI INSTALLAZIONE
CQ/M5E	morsettiera di ricambio 5 poli universale (per le prese 2P+T cablare i morsetti L/+)

Articolo	SCATOLE DI FONDO E ACCESSORI		
IP66	LxA (mm)	Installazione	Tipo prese
CQS10	125x220	parete	compatte (CBS...CBC...)
CQS10S (*)	125x220	incasso	compatte (CBS...CBC...)
CQS01	125x280	parete	standard (CBD...)
CQS/32	87x97	incasso	dritta (art. CPF...)

(*) la scatola con la cornice permette di ottenere il grado di protezione IP55

16200G	elemento affiancatore orizzontale e verticale

	CENTRALINI PER PRESE INDUSTRIALI			
	LxA (mm)	N° moduli	N° prese incasso	N° tappi
CQD4300	125x421	4 (+1)	3x16A	2
CQD12400	265x441	12 (+1)	4x16A	2

PRESE INTERBLOCCATE COMPATTE

CBC216/42

CBC216/52

CQB12020

CQD18030

Rispondenza normativa: CEI EN 60309-1/2
Grado di protezione IP44/55
Categoria d'impiego interruttori per CEI EN 60947-3:AC23A
Tensione d'isolamento: 500 Va.c.
Frequenza nominale: 50-60 Hz
Sezione massima cavi collegabili: 10 mm²

Rispondenza normativa: CEI EN 60309-1/2
Grado di protezione: IP66
Classe II (doppio isolamento)
Materiale: ABS poliammide
Temperatura d'impiego: -25÷40 °C
Resistenza al calore ed al fuoco per CEI 50-11: 650-850°C

Articolo		PROTETTE CON FUSIBILI (10,3X38 mm)			
IP44	IP55	In (A)	Vn (Va.c.)	Poli	H
CBC216/42	**CBC216/52**	16	230	2P+T	6
CBC316/42	**CBC316/52**	16	230	3P+T	9
CBC416/42	**CBC416/52**	16	230	3P+N+T	9
CBC216/43	**CBC216/53**	16	400	2P+T	9
CBC316/43	**CBC316/53**	16	400	3P+T	6
CBC416/43	**CBC416/53**	16	400	3P+N+T	6
CBC232/42	**CBC232/52**	32	230	2P+T	6
CBC332/42	**CBC332/52**	32	230	3P+T	9
CBC432/42	**CBC432/52**	32	230	3P+N+T	9
CBC232/43	**CBC232/53**	32	400	2P+T	9
CBC332/43	**CBC332/53**	32	400	3P+T	6
CBC432/43	**CBC432/53**	32	400	3P+N+T	6

		SENZA PROTEZIONE			
IP44	IP55	In (A)	Vn (Va.c.)	Poli	H
CBS216/42	**CBS216/52**	16	230	2P+T	6
CBS316/42	**CBS316/52**	16	230	3P+T	9
CBS416/42	**CBS416/52**	16	230	3P+N+T	9
CBS216/43	**CBS216/53**	16	400	2P+T	9
CBS316/43	**CBS316/53**	16	400	3P+T	6
CBS416/43	**CBS416/53**	16	400	3P+N+T	6
CBS232/42	**CBS232/52**	32	230	2P+T	6
CBS332/42	**CBS332/52**	32	230	3P+T	9
CBS432/42	**CBS432/52**	32	230	3P+N+T	9
CBS232/43	**CBS232/53**	32	400	2P+T	9
CBS332/43	**CBS332/53**	32	400	3P+T	6
CBS432/43	**CBS432/53**	32	400	3P+N+T	6

	CON TRASFORMATORE INCORPORATO (IP44)			
protezione termica	In (A)	Vn (Va.c.)	Poli	P (VA)
CBS216/401	16	230/24	2P	150

	ACCESSORI DI INSTALLAZIONE
CQ/M50	morsettiera di ricambio 5 poli universale (per le prese 2P+T cablare i morsetti L/+)

Articolo	CENTRALINI		
IP66	LxA (mm)	N° moduli	N° prese incasso
CQD4010	125x370	4 (+1)	1x16 o 32A
CQD12020	265x441	12 (+1)	2x16 o 32A
CQD18030	405x441	18 (+2)	3x16 o 32A

	BASI MODULARI		
IP66	LxA (mm)	N° moduli	N° prese incasso
CQB4010	125x370	4 (+1)	1x16 o 32A
CQB12020	265x441	12 (+1)	2x16 o 32A
CQB18030	405x441	18 (+2)	3x16 o 32A

	FLANGE
CQC001	piena (piccola) 125x220x25 mm
CQC10	per 1 presa dritta da incasso 16/32A e presa 16A 2P+T a 90° o adattatore Idrobox oppure 1 spina fissa a 90° 16 A
CQC10/63	per 1 presa dritta 63A, presa/spina 32A a 90° o presa 16A 3P+T, 3P+N+T a 90°
CQC20	per 2 prese dritte da incasso da16A o adattatore Idrobox (comprensivo di 1 tappo di chiusura)

	ACCESSORI PER CENTRALINI
CQM4	maniglia per centralini CQD4300
CQM12	maniglia per centralini CQD12400 e CQD12600
CQM18 (su commessa)	maniglia per centralini CQD18600 e CQD18800
CQ25502	adattatore Idrobox IP55 per 2 moduli MATIX
CQ26066	adattatore Idrobox IP66 per prese standard tedesco o 2 prese 10A e 10/16A bipasso mantiene il grado di protezione a spina inserita
CQ/SER	serratura a chiave
F107S	set di 4 staffe in resina per fissaggio a parete
F107FP	copriforo da 6,5 moduli prefratture ogni 0,5 mod.

	MORSETTIERE E SUPPORTI 12X2mm		
	N° conduttori	sezione (mm^2)	colore
FMM8N	8	16	blu/neutro
FMM8T	8	16	verde/terra
FMM22N	22	21x16+1x25	blu/neutro
FMM22T	22	21x16+1x25	verde/terra
CQ215B/12	supporto in acciaio per centralini 12 moduli		
CQ215B/18	supporto in acciaio per centralini 18 moduli		

NOTA: i centralini da 4 moduli non possono essere equipaggiati con la serratura a chiave art. CQ/SER

PRESE INTERBLOCCATE STANDARD

CBD216/43

CBD216/63

Rispondenza normativa: CEI EN 60309-1/2
Grado di protezione IP44/66
Categoria d'impiego interruttori per CEI EN 60947-3:AC23A (AC22A per 63 A)
Tensione d'isolamento: 500 Va.c.
Frequenza nominale: 50-60 Hz
Sezione massima cavi collegabili: 25 mm²

Articolo		CON FINESTRA DIN35			
IP44	IP66	In (A)	Vn (Va.c.)	Poli	H
CBD216/42	**CBD216/62**	16	230	2P+T	6
CBD316/42	**CBD316/62**	16	230	3P+T	9
CBD416/42	**CBD416/62**	16	230	3P+N+T	9
CBD216/43	**CBD216/63**	16	400	2P+T	9
CBD316/43	**CBD316/63**	16	400	3P+T	6
CBD416/43	**CBD416/63**	16	400	3P+N+T	6
CBD232/42	**CBD232/62**	32	230	2P+T	6
CBD332/42	**CBD332/62**	32	230	3P+T	9
CBD432/42	**CBD432/62**	32	230	3P+N+T	9
CBD232/43	**CBD232/63**	32	400	2P+T	9
CBD332/43	**CBD332/63**	32	400	3P+T	6
CBD432/43	**CBD432/63**	32	400	3P+N+T	6
	CBD263/62	63	230	2P+T	6
	CBD363/62	63	230	3P+T	9
	CBD463/62	63	230	3P+N+T	9
	CBD263/63	63	400	2P+T	9
	CBD363/63	63	400	3P+T	6
	CBD463/63	63	400	3P+N+T	6

	CON TRASFORMATORE INCORPORATO (IP44)			
Fusibili (10,3x38 mm)	In (A)	Vn (Va.c.)	Poli	P (VA)
CBD216/401	16	230/24	2P	160

	ACCESSORI DI INSTALLAZIONE
CQ/M05	morsettiera di ricambio 5 poli universale (per le prese 2P+Tcablare i morsetti L/+)
CQ/M50	morsettiera di ricambio 5 poli universale (per le prese 2P+Tcablare i morsetti L/+) da utilizzare con prese interbloccate con trasformatore art. CBD216/401

CQD4001N

CQD12002

CQD18003

Rispondenza normativa: CEI EN 60309-1/2
Grado di protezione: IP66
Classe II (doppio isolamento)
Materiale: ABS poliammide
Temperatura d'impiego: -25÷40 °C
Resistenza al calore ed al fuoco per CEI 50-11: 650-850°C

Articolo	CENTRALINI		
IP66	LxA (mm)	N° moduli	N° prese incasso
CQD4001	125x421	4 (+1)	1x16-32-63A
CQD4001N	125x501	4 (+1)	1x16-32-63A
CQD12002	265x501	12 (+1)	2x16-32-63A
CQD18003	405x501	18 (+2)	3x16-32-63A

	FLANGE
CQC002	piena (grande) 125x280x38mm
CQC02	per 2 prese dritte da incasso 16/32A o adattatore Idrobox (comprensivo di 1 tappo di chiusura)
CQC02/63	per 1 presa 16 A dritta o 1 adattatore idrobox o 1 presa 32 A dritta (nel vano superiore) e 1 presa 63 A dritta o 1 presa/spina 32 A 90° o 1 presa 16 A 90° 3P+T o 3P+N+T (nel vano inferiore)
CQC03	per 3 prese dritte da incasso da16A o adattatore Idrobox (comprensivo di 2 tappi di chiusura)

	ACCESSORI PER CENTRALINI
CQM4	maniglia per centralini CQD4300
CQM12	maniglia per centralini CQD12400 e CQD12600
CQM18 (su commessa)	maniglia per centralini CQD18600 e CQD18800
CQ25502	adattatore Idrobox IP55 per 2 moduli MÀTIX
CQ26066	adattatore Idrobox IP66 per prese standard tedesco o 2 prese 10A e 10/16A bipasso mantiene il grado di protezione a spina inserita
CQ/SER	serratura a chiave
F107S	set di 4 staffe in resina per fissaggio a parete
F107FP	copriforo da 6,5 moduli prefratture ogni 0,5 mod.

	MORSETTIERE E SUPPORTI 12X2mm		
	N° conduttori	sezione (mm²)	colore
FMM8N	8	16	blu/neutro
FMM8T	8	16	verde/terra
FMM22N	22	21x16+1x25	blu/neutro
FMM22T	22	21x16+1x25	verde/terra
CQ215B/12	supporto in acciaio per centralini 12 moduli		
CQ215B/18	supporto in acciaio per centralini 18 moduli		

NOTA: i centralini da 4 moduli non possono essere equipaggiati con la serratura a chiave art. CQ/SER

CENTRALINI DA CANTIERE ASC

Protezione integrata mediante interruttore magnetotermico differenziale con In=16 A, IΔn=0,03 A, Icn=6 kA. Sezione dei cavi di collegamento di 2,5mm². Centralini forniti con certificato di conformità alle norme CEI EN 60439-1/4 e schemi unifilari.

Articolo	GRADO DI PROTEZIONE IP44			
	L cavo (m)	prese 230 Va.c. (2P+T)	prese 400 Va.c. (3P+T)	prese standard tedesco (2P+T)
CQD216/44	10	2	-	2
CQD416/44	10	2	1	1
CQD416/43*	5	1	1	1
CQD416/46	10	2	2	2

	GRADO DI PROTEZIONE IP55				
	L cavo (m)	prese 230 Va.c. (2P+T)	prese 400 Va.c. (3P+T)	(3P+N+T)	prese standard tedesco (2P+T)
CQD216/54	10	4	-	-	-
CQD416/54	10	2	2	-	-
CQD416/54N	10	2	1	1	-
CQD216/53*	5	3	-	-	1

	GRADO DI PROTEZIONE IP66				
	L cavo (m)	prese 230 Va.c. (2P+T)	prese 400 Va.c. (3P+T)	(3P+N+T)	prese standard tedesco (2P+T)
CQD416/66	10	2	2	2	-

	CAVALLETTO PER QUADRI DA CANTIERE
CQ/SUP	cavalletto di supporto per quadri da cantiere

* Non è possibile installare la serratura a chiave art. CQ/SER

ADATTATORI PER PRESE E SPINE INDUSTRIALI

Articolo	ADATTATORI			
	In (A)	Vn (Va.c.)	Poli	Tipo
CAD216/0N	10/16	230	-	vuoto
CAD216/1N	16	230	2P+T	per prese tipo Schuko bipasso
CAD216/2N	10/16	230	2P+T	per 2 prese bipasso

SPINE MOBILI DRITTE IP44 E IP67

CSM216/42N

CSM316/63

Rispondenza normativa: CEI EN 60309-1/2
Grado di protezione agli urti IK 08
Materiale involucro ABS poliammide
Materiale spinotti/alveoli Ottone
Temperatura d'impiego -25÷40 °C
Resistenza al calore ed al fuoco per CEI 50-11: 650-850°C

Articolo — **SPINE MOBILI DRITTE**

IP44	IP67	In (A)	Vn (Va.c.)	Hz	Poli	H
CSM216/401		16	24	50/60	2P	-
CSM316/401		16	24	50/60	3P	-
CSM216/42N	**CSM216/62**	16	230	50/60	2P+T	6
CSM316/42	**CSM316/62**	16	230	50/60	3P+T	9
CSM416/42	**CSM416/62**	16	230	50/60	3P+N+T	9
CSM216/43	**CSM216/63**	16	400	50/60	2P+T	9
CSM316/43N	**CSM316/63**	16	400	50/60	3P+T	6
CSM416/43N	**CSM416/63**	16	400	50/60	3P+N+T	6
CSM232/401		32	24	50/60	2P	-
CSM332/401		32	24	50/60	3P	-
CSM232/42N	**CSM232/62**	32	230	50/60	2P+T	6
CSM332/42	**CSM332/62**	32	230	50/60	3P+T	9
CSM432/42	**CSM432/62**	32	230	50/60	3P+N+T	9
CSM232/43	**CSM232/63**	32	400	50/60	2P+T	9
CSM332/43N	**CSM332/63**	32	400	50/60	3P+T	6
CSM432/43N	**CSM432/63**	32	400	50/60	3P+N+T	6
	CSM263/62	63	230	50/60	2P+T	6
	CSM363/62	63	230	50/60	3P+T	9
	CSM463/62	63	230	50/60	3P+N+T	9
	CSM263/63	63	400	50/60	2P+T	9
	CSM363/63	63	400	50/60	3P+T	6
	CSM463/63	63	400	50/60	3P+N+T	6
	CSM312/62	125	230	50/60	3P+T	9
	CSM412/62	125	230	50/60	3P+N+T	9
	CSM312/63	125	400	50/60	3P+T	6
	CSM412/63	125	400	50/60	3P+N+T	6

SPINE MOBILI A 90° IP44 E IP67

CSM316/43C

CSM316/62C

Rispondenza normativa: CEI EN 60309-1/2
Grado di protezione agli urti IK 08
Materiale involucro ABS poliammide
Materiale spinotti/alveoli Ottone
Temperatura d'impiego -25÷40 °C
Resistenza al calore ed al fuoco per CEI 50-11: 650-850°C

Articolo — **SPINE MOBILI A 90°**

IP44	IP67	In (A)	Vn (Va.c.)	Hz	Poli	H
CSM216/42C	**CSM216/62C**	16	230	50/60	2P+T	6
CSM316/42C	**CSM316/62C**	16	230	50/60	3P+T	9
	CSM416/62C	16	230	50/60	3P+N+T	9
	CSM216/63C	16	400	50/60	2P+T	9
CSM316/43C	**CSM316/63C**	16	400	50/60	3P+T	6
CSM416/43C	**CSM416/63C**	16	400	50/60	3P+N+T	6
CSM232/42C	**CSM232/62C**	32	230	50/60	2P+T	6
CSM332/42C	**CSM332/62C**	32	230	50/60	3P+T	9
	CSM432/62C	32	230	50/60	3P+N+T	9
	CSM232/63C	32	400	50/60	2P+T	9
CSM332/43C	**CSM332/63C**	32	400	50/60	3P+T	6
CSM432/43C	**CSM432/63C**	32	400	50/60	3P+N+T	6

SPINE FISSE A 90° IP44 E IP67

CSF316/42C

CSF316/63C

Rispondenza normativa: CEI EN 60309-1/2
Grado di protezione agli urti IK 08
Materiale involucro ABS poliammide
Materiale spinotti/alveoli Ottone
Temperatura d'impiego -25÷40 °C
Resistenza al calore ed al fuoco per CEI 50-11: 650-850°C

Articolo		SPINE FISSE A 90°				
IP44	IP67	In (A)	Vn (Va.c.)	Hz	Poli	H
CSF216/401C		16	24	50/60	2P	-
CSF316/401C		16	24	50/60	3P	-
CSF216/42C	**CSF216/62C**	16	230	50/60	2P+T	6
CSF316/42C	**CSF316/62C**	16	230	50/60	3P+T	9
	CSF416/62C	16	230	50/60	3P+N+T	9
	CSF216/63C	16	400	50/60	2P+T	9
CSF316/43C	**CSF316/63C**	16	400	50/60	3P+T	6
CSF416/43C	**CSF416/63C**	16	400	50/60	3P+N+T	6
CSF232/401C		32	24	50/60	2P	-
CSF332/401C		32	24	50/60	3P	-
CSF232/42C	**CSF232/62C**	32	230	50/60	2P+T	6
CSF332/42C	**CSF332/62C**	32	230	50/60	3P+T	9
	CSF432/62C	32	230	50/60	3P+N+T	9
	CSF232/63C	32	400	50/60	2P+T	9
CSF332/43C	**CSF332/63C**	32	400	50/60	3P+T	6
CSF432/43C	**CSF432/63C**	32	400	50/60	3P+N+T	6
	CSF263/62C	63	230	50/60	2P+T	6
	CSF363/62C	63	230	50/60	3P+T	9
	CSF463/62C	63	230	50/60	3P+N+T	9
	CSF263/63C	63	400	50/60	2P+T	9
	CSF363/63C	63	400	50/60	3P+T	6
	CSF463/63C	63	400	50/60	3P+N+T	6
	CSF312/62C	125	230	50/60	3P+T	9
	CSF412/62C	125	230	50/60	3P+N+T	9
	CSF312/63C	125	400	50/60	3P+T	6
	CSF412/63C	125	400	50/60	3P+N+T	6

PRESE MOBILI DRITTE IP44 E IP67

CPM216/42N

CPM216/43

Rispondenza normativa: CEI EN 60309-1/2
Grado di protezione agli urti IK 08
Materiale involucro ABS poliammide
Materiale spinotti/alveoli Ottone
Temperatura d'impiego -25÷40 °C
Resistenza al calore ed al fuoco per CEI 50-11: 650-850°C

Articolo		SPINE MOBILI DRITTE				
IP44	IP67	In (A)	Vn (Va.c.)	Hz	Poli	H
CPM216/401		16	24	50/60	2P	-
CPM316/401		16	24	50/60	3P	-
CPM216/42N	**CPM216/62**	16	230	50/60	2P+T	6
CPM316/42	**CPM316/62**	16	230	50/60	3P+T	9
CPM416/42	**CPM416/62**	16	230	50/60	3P+N+T	9
CPM216/43	**CPM216/63**	16	400	50/60	2P+T	9
CPM316/43N	**CPM316/63**	16	400	50/60	3P+T	6
CPM416/43N	**CPM416/63**	16	400	50/60	3P+N+T	6
CPM232/401		32	24	50/60	2P	-
CPM332/401		32	24	50/60	3P	-
CPM232/42N	**CPM232/62**	32	230	50/60	2P+T	6
CPM332/42	**CPM332/62**	32	230	50/60	3P+T	9
CPM432/42	**CPM432/62**	32	230	50/60	3P+N+T	9
CPM232/43	**CPM232/63**	32	400	50/60	2P+T	9
CPM332/43N	**CPM332/63**	32	400	50/60	3P+T	6
CPM432/43N	**CPM432/63**	32	400	50/60	3P+N+T	6
	CPM263/62	63	230	50/60	2P+T	6
	CPM363/62	63	230	50/60	3P+T	9
	CPM463/62	63	230	50/60	3P+N+T	9
	CPM263/63	63	400	50/60	2P+T	9
	CPM363/63	63	400	50/60	3P+T	6
	CPM463/63	63	400	50/60	3P+N+T	6
	CPM312/62	125	230	50/60	3P+T	9
	CPM412/62	125	230	50/60	3P+N+T	9
	CPM312/63	125	400	50/60	3P+T	6
	CPM412/63	125	400	50/60	3P+N+T	6

PRESE DRITTE DA INCASSO IP44 E IP67

CPF232/43

CPF432/63

Rispondenza normativa: CEI EN 60309-1/2
Grado di protezione agli urti IK 08
Materiale involucro ABS poliammide
Materiale spinotti/alveoli Ottone
Temperatura d'impiego -25÷40 °C
Resistenza al calore ed al fuoco per CEI 50-11: 650-850°C

Articolo		PRESE DRITTE DA INCASSO				
IP44	IP67	In (A)	Vn (Va.c.)	Hz	Poli	H
CPF216/401		16	24	50/60	2P	-
CPF316/401		16	24	50/60	3P	-
CPF216/42	**CPF216/62**	16	230	50/60	2P+T	6
CPF316/42	**CPF316/62**	16	230	50/60	3P+T	9
CPF416/42	**CPF416/62**	16	230	50/60	3P+N+T	9
CPF216/43	**CPF216/63**	16	400	50/60	2P+T	9
CPF316/43	**CPF316/63**	16	400	50/60	3P+T	6
CPF416/43	**CPF416/63**	16	400	50/60	3P+N+T	6
CPF232/401		32	24	50/60	2P	-
CPF332/401		32	24	50/60	3P	-
CPF232/42	**CPF232/62**	32	230	50/60	2P+T	6
CPF332/42	**CPF332/62**	32	230	50/60	3P+T	9
CPF432/42	**CPF432/62**	32	230	50/60	3P+N+T	9
CPF232/43	**CPF232/63**	32	400	50/60	2P+T	9
CPF332/43	**CPF332/63**	32	400	50/60	3P+T	6
CPF432/43	**CPF432/63**	32	400	50/60	3P+N+T	6
	CPF263/62	63	230	50/60	2P+T	6
	CPF363/62	63	230	50/60	3P+T	9
	CPF463/62	63	230	50/60	3P+N+T	9
	CPF263/63	63	400	50/60	2P+T	9
	CPF363/63	63	400	50/60	3P+T	6
	CPF463/63	63	400	50/60	3P+N+T	6
	CPF312/62	125	230	50/60	3P+T	9
	CPF412/62	125	230	50/60	3P+N+T	9
	CPF312/63	125	400	50/60	3P+T	6
	CPF412/63	125	400	50/60	3P+N+T	6

PRESE FISSE A 90° IP44 E IP67

CPF316/43C

CPF316/62C

Rispondenza normativa: CEI EN 60309-1/2
Grado di protezione agli urti IK 08
Materiale involucro ABS poliammide
Materiale spinotti/alveoli Ottone
Temperatura d'impiego -25÷40 °C
Resistenza al calore ed al fuoco per CEI 50-11: 650-850°C

Articolo		SPINE FISSE A 90°				
IP44	IP67	In (A)	Vn (Va.c.)	Hz	Poli	H
CPF216/401C		16	24	50/60	2P	-
CPF316/401C		16	24	50/60	3P	-
CPF216/42C	**CPF216/62C**	16	230	50/60	2P+T	6
CPF316/42C	**CPF316/62C**	16	230	50/60	3P+T	9
	CPF416/62C	16	230	50/60	3P+N+T	9
CPF216/43C	**CPF216/63C**	16	400	50/60	2P+T	9
CPF316/43C	**CPF316/63C**	16	400	50/60	3P+T	6
CPF416/43C	**CPF416/63C**	16	400	50/60	3P+N+T	6
CPF232/401C		32	24	50/60	2P	-
CPF332/401C		32	24	50/60	3P	-
CPF232/42C	**CPF232/62C**	32	230	50/60	2P+T	6
CPF332/42C	**CPF332/62C**	32	230	50/60	3P+T	9
	CPF432/62C	32	230	50/60	3P+N+T	9
CPF232/43C	**CPF232/63C**	32	400	50/60	2P+T	9
CPF332/43C	**CPF332/63C**	32	400	50/60	3P+T	6
CPF432/43C	**CPF432/63C**	32	400	50/60	3P+N+T	6
	CPF263/62C	63	230	50/60	2P+T	6
	CPF363/62C	63	230	50/60	3P+T	9
	CPF463/62C	63	230	50/60	3P+N+T	9
	CPF263/63C	63	400	50/60	2P+T	9
	CPF363/63C	63	400	50/60	3P+T	6
	CPF463/63C	63	400	50/60	3P+N+T	6
	CPF312/62C	125	230	50/60	3P+T	9
	CPF412/62C	125	230	50/60	3P+N+T	9
	CPF312/63C	125	400	50/60	3P+T	6
	CPF412/63C	125	400	50/60	3P+N+T	6

CARATTERISTICHE TECNICHE

Caratteristiche costruttive

Tutti i prodotti della gamma TIPLUG sono realizzati in piena rispondenza ai requisiti delle norme CEI EN 60309-1/2. Le norme prevedono l'impiego di prese e spine in circuiti in corrente continua e in corrente alternata con frequenza fino a 500Hz. Le spine/prese possono essere suddivise in 2 tipologie:

- Spine e prese a bassissima tensione fino a 50V
- Spine e prese a bassa tensione per valori da 50 a 500V.

Per ogni tipologia di prodotto, in funzione della polarità, della corrente nominale e della tensione, sono previsti specifici impedimenti meccanici per evitare la connessione di spine e prese non compatibili tra loro. Ciò è garantito dalla conformità dei prodotti alle diverse tabelle di unificazione dimensionale definite dalle norme, che prevedono un diverso posizionamento del contatto di terra rispetto all'inserto normalizzato (ad ore 6).

Tutti i prodotti sono facilmente identificabili mediante codice a colore (previsto dalle norme CEI EN 60309-1/2) in funzione della tensione nominale di impiego e della frequenza.

POSIZIONE DEL CONTATTO DI TERRA RISPETTO ALL'INSERTO NORMALIZZATO

Applicazione	Riferimento orario
Uso comune	6h
Container refrigeranti	3h
Installazioni navali e di marina	11h
Trasformatori di isolamento	12h
Corrente continua (50÷250V)	3h
Corrente continua (>250V)	8h
Frequenza (100÷300Hz)	10h
Frequenza (300÷500Hz)	2h
Tensione 100÷130V	4h
Tensione 480÷500V	7h
Tensione 600÷690V	5h

POTENZE DISSIPABILI DAI CENTRALINI

N°di articolo	N° di moduli	Pw (W)
CQD4001/CQD4010/CQD4300	4	8
CQD4001N	4	17
CQD12002/CQD12400	12	21
CQD12020	12	21
CQD18030	18	28
CQD18003	18	28
CBD....	5	12

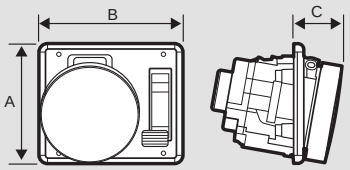

16A	A	B	C
IP44	105	125	35
IP55	105	125	45

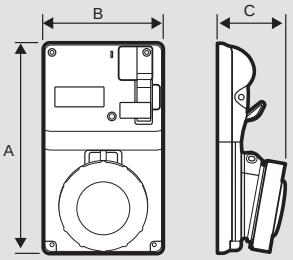

16A	A	B	C
2P+T	220	125	58
3P+T	220	125	59
3P+N+T	220	125	60
32A	**A**	**B**	**C**
2P+T	220	125	68
3P+T	220	125	68
3P+N+T	220	125	69

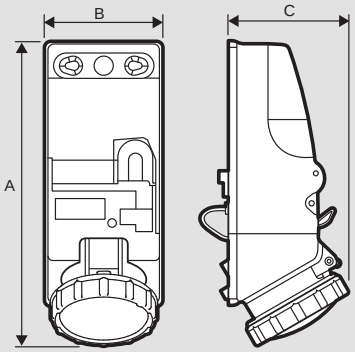

16A	A	B	C
IP44	290	125	115
IP66	300	125	115
32A	**A**	**B**	**C**
IP44	295	125	120
IP66	310	125	120
63A	**A**	**B**	**C**
IP66	320	125	125

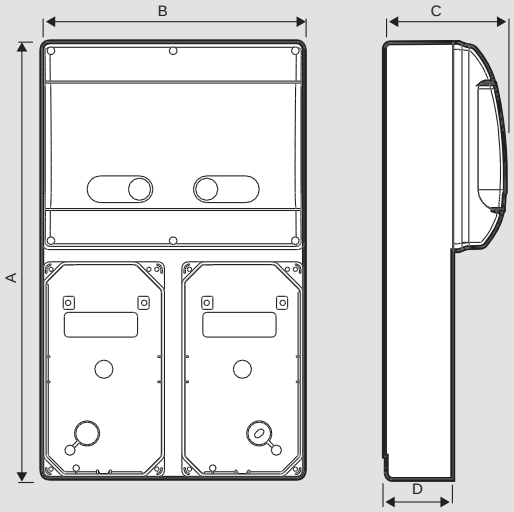

	A	B	C	D	Pg sup.	Pg inf.
CQD4001N	501	125	107	46	29 - M32	16 - M20
CQD4001/ CQD4300	421	125	107	46	29 - M32	16 - M20
CQB4001	421	125	107	46	29 - M32	16 - M20
CQD4010	370	125	107	76	29 - M32	16 - M20
CQD12020/ CQD12400	441	265	122	75	29 - M32	16 - M20
CQB12020	441	265	122	75	29 - M32	16 - M20
CQD18030	441	405	122	75	29 - M32	16 - M20
CQB18030	441	405	122	75	29 - M32	16 - M20
CQD12002	501	265	122	46	29 - M32	16 - M20
CQD18003	501	405	122	46	29 - M32	16 - M20

DATI DIMENSIONALI

SCATOLE DA PARETE E DA INCASSO PER PRESE INTERBLOCCATE

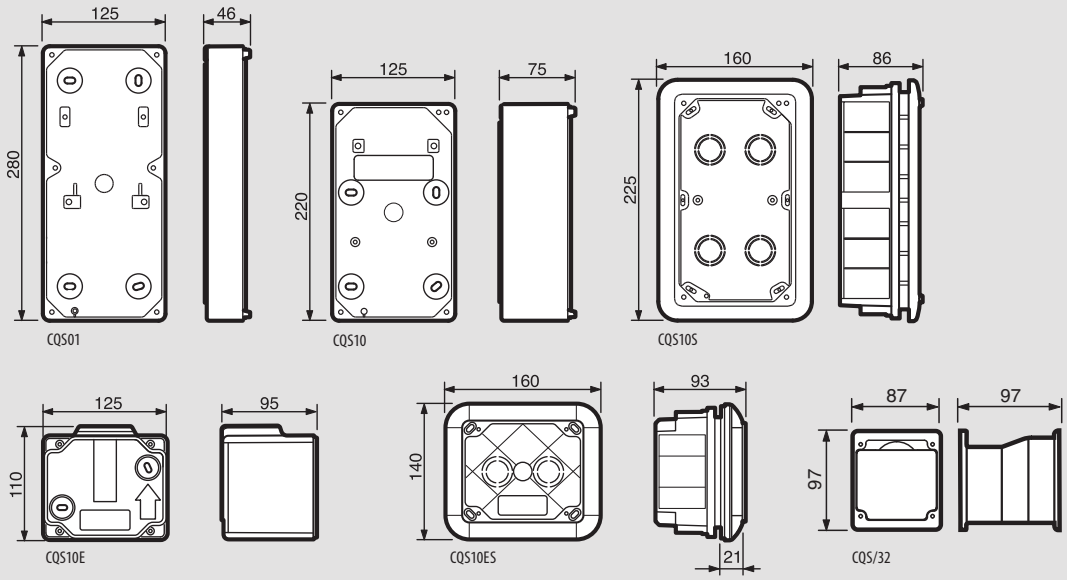

FLANGE PER CENTRALINI

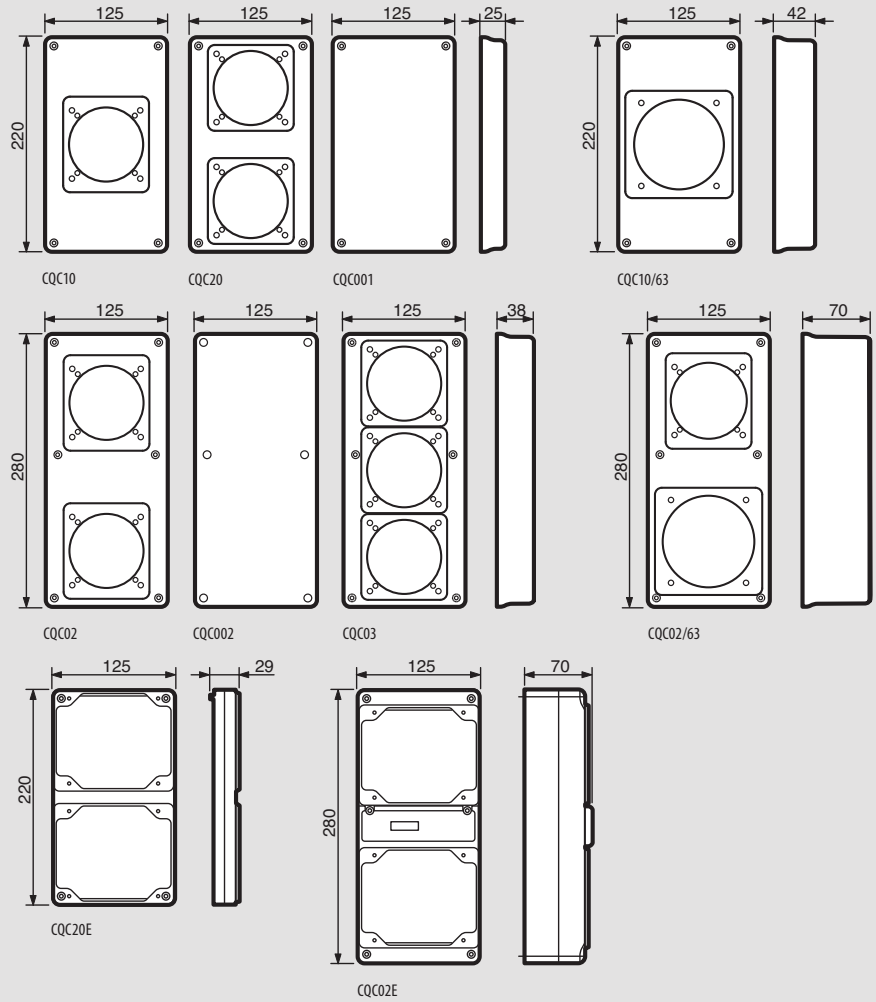

CITOFONIA E SEGNALAZIONE

bticino

SISTEMA ANALOGICO
Alimentatori e trasformatore

336000

336842

Articolo	ALIMENTATORE AUDIO
336000	alimentatore per impianti analogici audio. Alimentazione: 230 Va.c. @ 50/60 Hz - 6 moduli DIN. Dispositivo SELV
	ALIMENTATORE AUDIO PER BATTERIA TAMPONE
336020	alimentatore per impianti audio analogici, dotato di morsetti estraibili, predisposto per batteria tampone (non fornita a corredo). Alimentazione: 230 Va.c. @ 50/60 Hz - 8 moduli DIN. Dispositivo SELV
	TRASFORMATORE
336842	trasformatore 230 V – 12 V, 18 VA - 3 moduli DIN

TERSYSTEM
Meccaniche

2251

2701

2304

Articolo	PLACCHE PORTAMODULI
	Complete di scatola da incasso - colore alluminio. Dotate di cerniera di apertura per facilitare il cablaggio e di accessori per permettere l'accoppiamento di più scatole. La profondità di incasso è di 45 mm
	Moduli
2251	1
2252	2
2253	3

	PROTEZIONI ANTIPIOGGIA
	Per placche portamoduli da incasso - colore alluminio
	Moduli
2701	1
2702	2
2703	3
2704	4
2706	6
2709	9

	PLACCHE PORTAMODULI
	Per installazione superficiale fuori muro - colore alluminio Dotate di cerniera di apertura per facilitare il cablaggio e di protezione antipioggia. La sporgenza massima è di 78 mm
	Moduli
2301	1
2302	2
2303	3
2304	4
2306	6
2309	9

TERSYSTEM

Gruppi fonici e frontali

2130

2659N

2142

40.71

Citofoni ed accessori di impianto

600

600WS

603R

Articolo	MODULI PER GRUPPO FONICO - COLORE ALLUMINIO
	Per il montaggio del gruppo fonico "Porter" 2659N, completi di tasto luce scale e pulsanti di chiamata illuminati
	Pulsanti di chiamata
2130	nessuno
2131	1
2132	2
	GRUPPI FONICI UNIVERSALI
2659N	gruppo fonico universale da installare nelle pulsantiere Tersystem e Postal Box da utilizzare con il sistema 4 fili + n
336920	gruppo fonico analogico universale da installare nelle pulsantiere Tersystem e Postalbox da utilizzare con il sistema analogico
	MODULI DI CHIAMATA E SEGNALAZIONE - COLORE ALLUMINIO
	Completi di illuminazione
	Pulsanti di chiamata
2140	nessuno
2141	1
2142	2
2143	3
2144	4
2149	modulo di segnalazione
	CASSETTE POSTALI PER IMPIANTI CITOFONICI
	Realizzate interamente in alluminio anodizzato, sono previste per applicazione a muro o su cancello. Lo sportello per il prelievo della corrispondenza è dotato di serratura
	Pulsanti di chiamata
40.71	con un pulsante e griglia per gruppo fonico - apertura anteriore
40.72	con 2 pulsanti e griglia per gruppo fonico - apertura anteriore
	GRUPPI FONICI UNIVERSALI
2659N	gruppo fonico universale da installare nelle pulsantiere Tersystem e Postalbox da utilizzare con il sistema 4 fili + n
336920	gruppo fonico analogico universale da installare nelle pulsantiere Tersystem e Postalbox da utilizzare con il sistema analogico
346991	gruppo fonico universale da installare nelle Pulsantiere Tersystem e Postal Box da utilizzare con il sistema 2 fili

Articolo	CITOFONI, ALIMENTATORI ED ACCESSORI
	I citofoni Serie 603 e Serie 600 con l'alimentatore 672 ed i gruppi di commutazione 607 e 608N sono collegabili alle pulsantiere, Tersystem e Postalbox
	CITOFONO SERIE 603
603R	colore bianco con pulsante di apertura
	CITOFONO SERIE 600
	Questi modelli permettono l'espandibilità delle funzioni mediante l'aggiunta di pulsanti (fino ad un massimo di sei)
600	colore beige, con 2 pulsanti
600WS	colore bianco, con 2 pulsanti
	ACCESSORI E RICAMBI PER CITOFONO SERIE 600
UE611	unità elettronica da incorporare nei citofoni per avere il segreto di conversazione e l'autoesclusione dopo 1' in caso di cornetta sganciata
600ETE	pulsante aggiuntivo per l'esecuzione di impianti intercomunicanti
600D	diodo LED rosso per segnalazione luminosa
600S	interruttore per l'esclusione della chiamata
600G1A	suoneria supplementare monotonale; da inserire nei citofoni
602UZ	kit per citofono 600 in parallelo a posti interni video
Articolo	**GRUPPO FONICO ANALOGICO UNIVERSALE**
336920	gruppo fonico analogico universale da installare nelle pulsantiere Tersystem e Postalbox da utilizzare con il sistema analogico
	ALIMENTATORE
672	custodia modulare DIN 6 moduli; alimentazione 230 Va.c.
	GRUPPI DI COMMUTAZIONE
607	per impianti intercomunicanti. Custodia modulare DIN 3 moduli
608N	per impianti con 2, 3 o 4 esterni. Custodia modulare DIN 10 moduli
	INTERFACCIA DI COMUNICAZIONE ANALOGICO/2 FILI
349410	permette di interfacciare ad un montante analogico, digitale 8 fili, Tersystem e Videoporter 2000, un impianto videocitofonico 2 fili dedicato di appartamento con videocontrollo locale, diffusione sonora e controllo delle applicazioni MY HOME - 4 moduli DIN

Segnalazione alfanumerica e per reparti di degenza

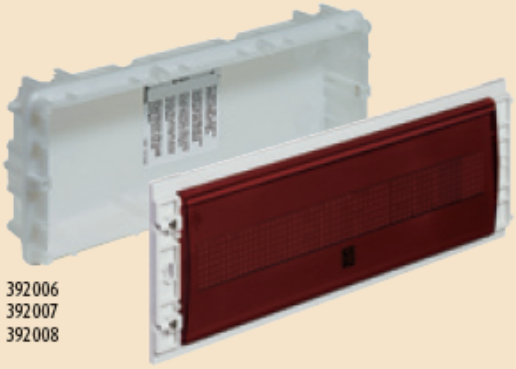

392006
392007
392008

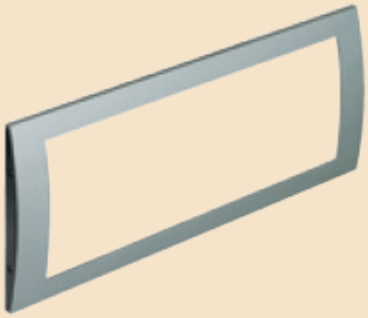

331231

392131 392132

QUADRI VISUALIZZATORI

Articolo	Descrizione
392006	quadro display alfanumerico per impianti a 12 chiamate completo di scatola da incasso da completare con cornice di finitura
392007	quadro display alfanumerico per impianti a 24 chiamate (utilizzabile anche per i sistemi di segnalazione in reparti di degenza) completo di scatola da incasso da completare con cornice di finitura
392008	quadro display alfanumerico per impianti a 60 chiamate (utilizzabile anche per i sistemi di segnalazione in reparti di degenza) completo di scatola da incasso da completare con cornice di finitura

CORNICI DI FINITURA

Articolo	Descrizione
331231	cornice di finitura per quadro display alfanumerico a 12, 24 e 60 chiamate - colore "allmetal"
331232	cornice di finitura per quadro display alfanumerico a 12, 24 e 60 chiamate - colore "bianco"
331233	cornice di finitura per quadro display alfanumerico a 12, 24 e 60 chiamate - colore "alugray"
331236	cornice di finitura per quadro display alfanumerico a 12, 24 e 60 chiamate - colore "dark ocra"
331237	cornice di finitura per quadro display alfanumerico a 12, 24 e 60 chiamate - colore "verde wagon"

CONTENITORI SUPERFICIALI

Articolo	Descrizione
392131	contenitore superficiale per quadro display alfanumerico 12, 24 e 60 chiamate - colore "allmetal"
392132	contenitore superficiale per quadro display alfanumerico 12, 24 e 60 chiamate - colore "bianco"

4930/1

392104

APPARECCHI IN MODULO DIN

Segnalazione luminosa alfanumerica a display

Articolo	Descrizione
4930/1	alimentatore 230V a.c./ 9V d.c. SELV 1.3A per quadri display art.392006, art.392007 e art.392008 (utilizzabile anche per i sistemi di segnalazione in reparti di degenza) – 6 moduli DIN
392104	concentratore di chiamate per impianti fino ad un massimo di 240 (4x60) chiamate (utilizzabile anche per i sistemi di segnalazione in reparti di degenza) – 10 moduli DIN

Segnalazione per reparti di degenza ed accessori

392100

392102

392101

APPARECCHI IN MODULO DIN

Segnalazione luminosa alfanumerica per reparti di degenza

Articolo	Descrizione
392100	alimentatore 230V a.c./ 12 V d.c. - 1.2A per centrali di chiamate art. 392101 e per tutti i componenti di impianto - 6 moduli DIN norma CEI EN 60065
392101	centrale per gestione 60 chiamate (prevederne 1 per ogni quadro display) - 10 moduli DIN
392102	distributore di camera per la gestione di 2 chiamate discriminate di cui massimo 1 prioritaria

392121

392122

392123

L4385/12V
A5385/12V
A5386/12V

392103

ACCESSORI

Segnalazione luminosa numerica, alfanumerica e per reparti di degenza

Articolo	Descrizione
392121	microcodifica "A" per pulsante di chiamata (confezione con n. 4 codifiche) colore verde
392122	microcodifica "B" per chiusura circuito (confezione con n. 1 codifica) colore arancione
392123	telecomando a raggi infrarossi per programmazione dei quadri display art. 392006, art. 392007 e art. 392008
392103	pulsantiera a "perella" con 2 pulsanti (1 per chiamata personale infermieristico e 1 per comando luce) da impiegare, in abbinamento all'art. L4292 LIVING INTERNATIONAL o N4292 LIGHT (connettore pentapolare normalizzato) oppure con l'art. 4680 LIVING, negli impianti di segnalazione alfanumerica per reparti di degenza (impiegabile anche con MÀTIX).
L4385/12R	specula per la segnalazione "fuoriporta - Corsia" alimentata a 12V d.c. da impiegare, in abbinamento alle serie civili LIVING INTERNATIONAL, LIGHT, LIGHT TECH, negli impianti di segnalazione alfanumerica per reparti di degenza - colore rosso
L4385/12V	come sopra - colore verde
L4385/12B	come sopra - colore bianco
A5385/12R	specula per serie civile MÀTIX - alimentazione 12V - lampadina a corredo E10 - 5W - colore rosso
A5385/12V	come sopra - colore verde
A5385/12B	come sopra - colore bianco
A5386/12R	specula per serie civile MÀTIX - alimentazione 12V - lampada LED a corredo - 0,6W - colore rosso
A5386/12V	come sopra - colore verde
A5386/12B	come sopra - colore bianco

NOTA: si raccomanda per tutti i modelli, l'installazione tra 160 e 205cm di altezza dal suolo. Ad installazione ultimata, il dispositivo sporge **52mm** rispetto alla parete.